18.03.2019

Ersatzteilkatalog

AIXAM 1997- 2004
500 Evolution

AIXAM-MEGA

73100 aix les bains

Tel: 08-25-88-53-91

Fax:

E-mail: pieces.rechange@aixam-mega.fr

Website

Ersatzteile	*Motor Anbauteile*

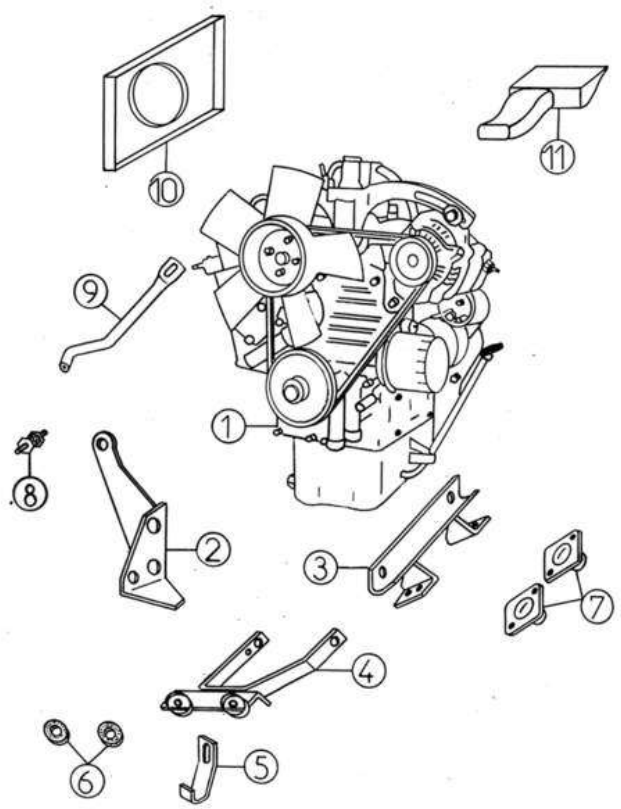

Bezu	Referenz	Beschreibung	Stü	Anmerkungen
1	V00221	Motor KUBOTA Z482 AIXAM 3	1	
2	1H002	Getriebehalter rechts 400	1	
3	1K004	Motorhalter vorne	1	
4	1H036	Kühlerträger 400	1	
5	1F40	Kühlrippe 400/500	1	
6	1F43	Kühlerträger unten	2	
7	1K006	Silentblock Motor 65SH	2	
8	1C37	Silentgummi M6	1	
9	1K035	Strebe Kühler/Motor hinten 400	1	
10	1K058	Kühlergrill	1	
11	1K059	Luftzufuhrstutzen	1	

Ersatzteile	*Motor Anbauteile*

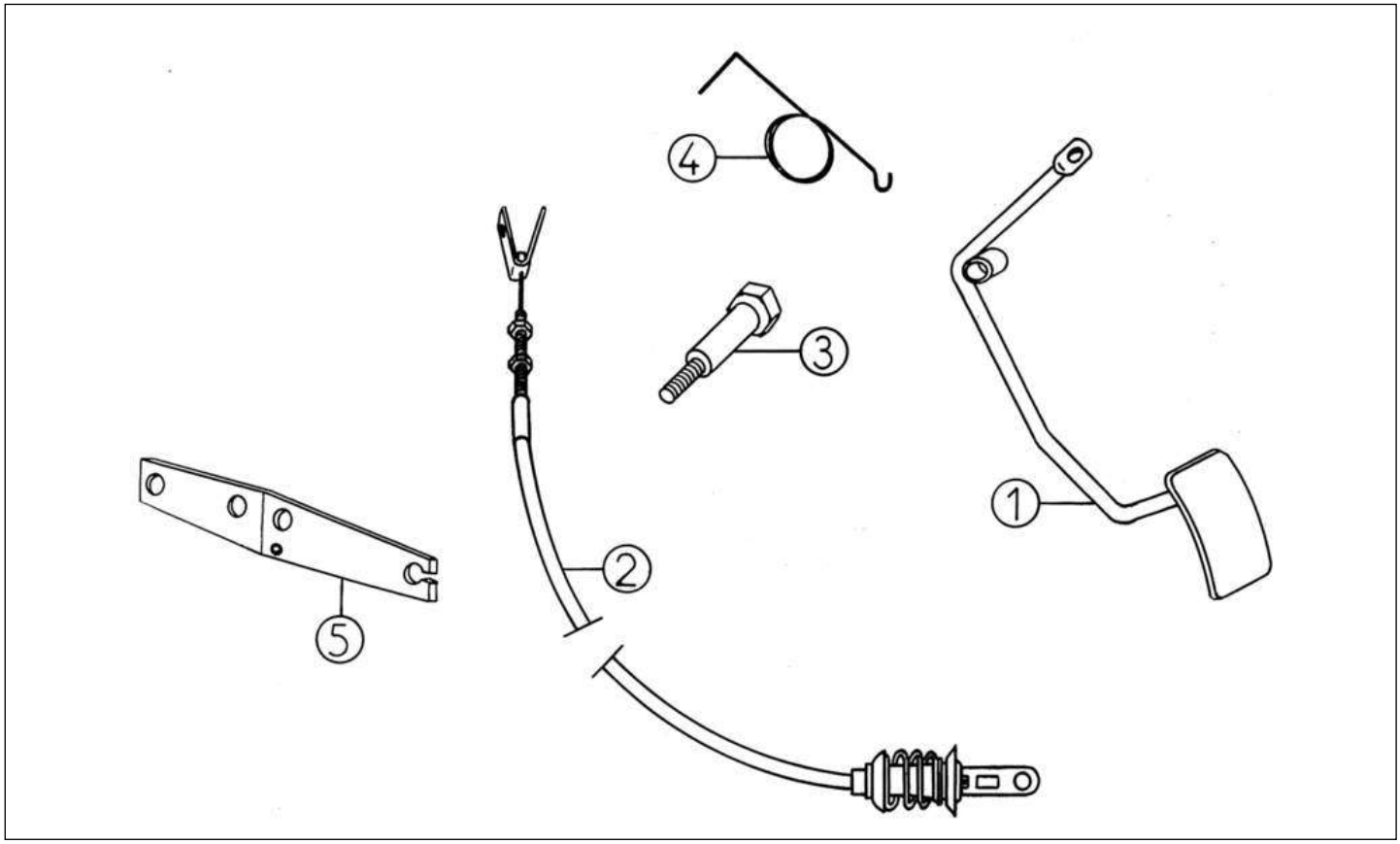

Bezu	Referenz	Beschreibung	Stü	Anmerkungen
1	1K019Z	Gaspedal Rechtslenker	1	
1	1K019	Gaspedal FR	1	
2	1K021Z	Gaszug komplett Rechtslenker	1	
2	1K021	Gaszug komplett	1	
3	1K022	Gaspedal Distanzscheibe	1	
4	1K020	Gaspedal Drehfeder	1	
5	1K042	Halterung Gaszug	1	

Ersatzteile | *Kraftstoff System*

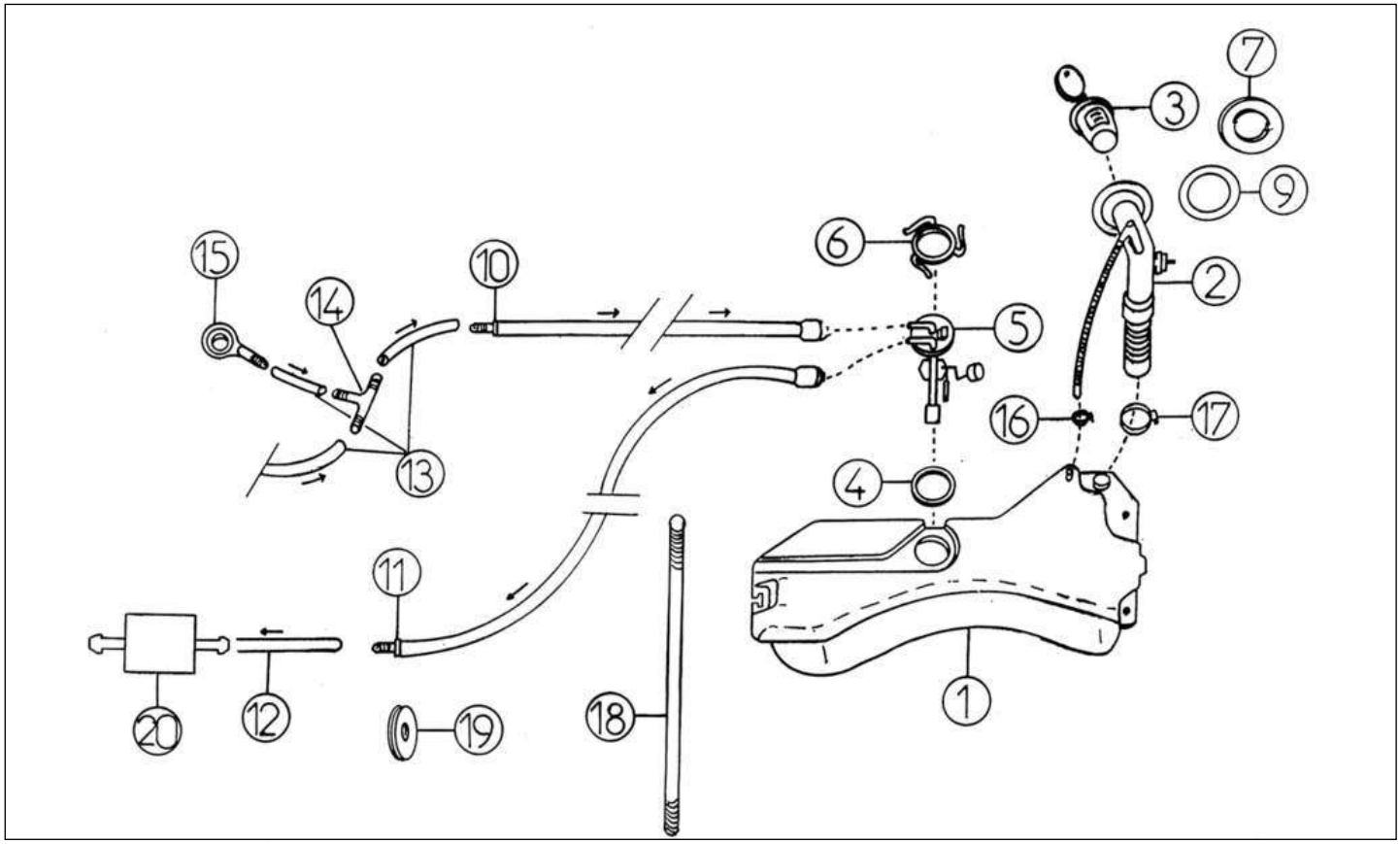

Bezu	Referenz	Beschreibung	Stü	Anmerkungen
1	1W010	Kraftstofftank 15L	1	
2	1K015	Tankstutzen	1	
3	1K016	Tandeckel + 2 Schlüssel	1	
4	1K012	Dichtung Kraftstoffgeber	1	
5	1K011	Kraftstoffgeber	1	
6	1K013	Verschluss für Tankgeber	1	
7	1K017	Plastikring Tankstutzen	1	
9	1K052	Dichtung Tank	1	
10	1L050	Dieselleitung Rücklauf 2100mm	1	
11	1L051	Dieselleitung Zufuhr 2100mm	1	
12	1A14	Kraftstoffleitung 7/13 bis FG-Nr.	1	
13	1A25	Dieselleitung 5/10	1	
14	1D33	T-Stück Treibstoffrücklauf	1	
15	1B40	Hohlanschluss M6 X 100	1	
16	1K053	Schelle	1	
17	1K054	Schelle	1	
18	1K056	Stehbolzen Tank M6	1	
19	1K060	Kabeltülle	2	
20	1K063	Dieselvorfilter	1	

Ersatzteile	*Auspuff*

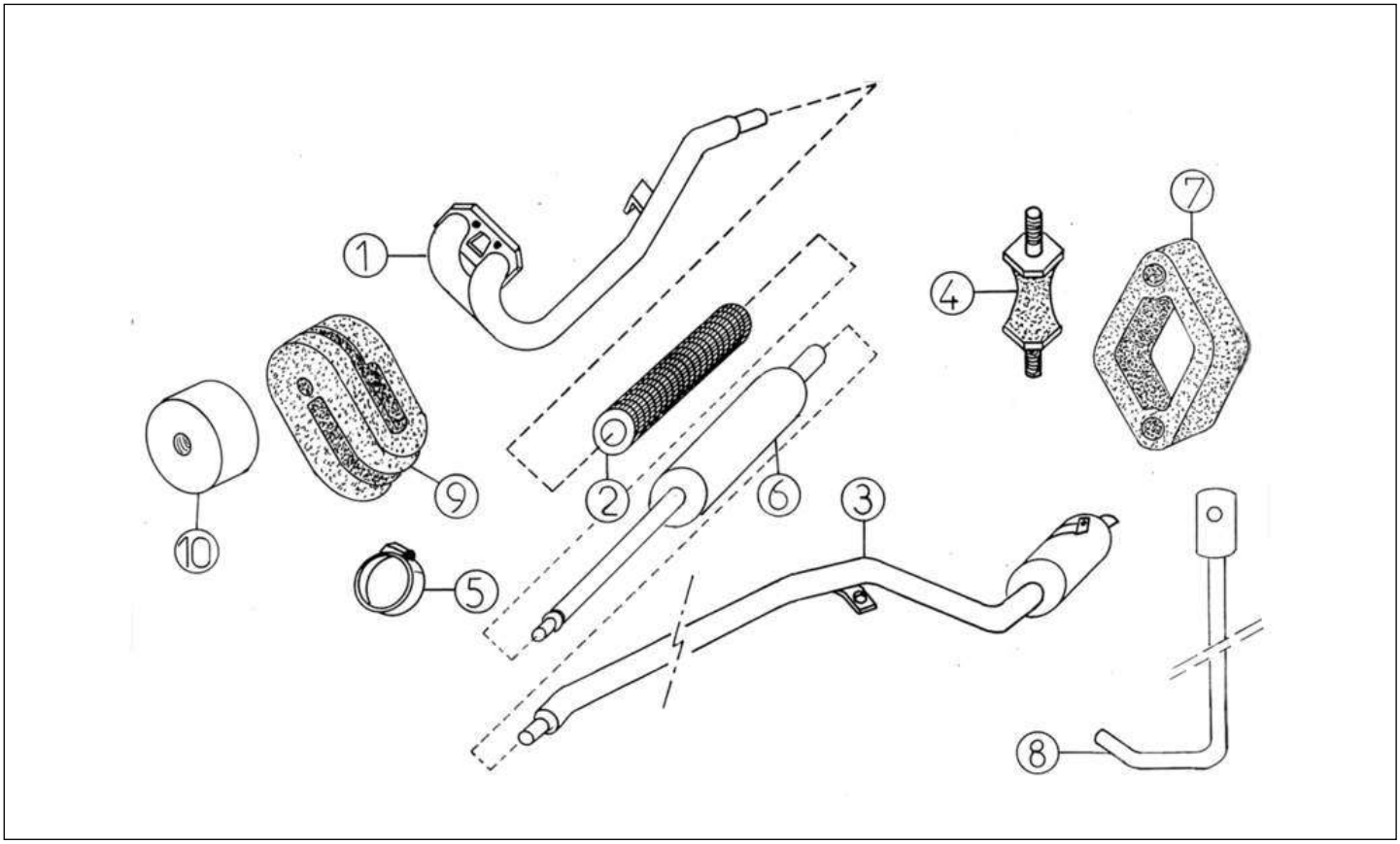

Bezu	Referenz	Beschreibung	Stü	Anmerkungen
1	1K007	Abgaskrümmer	1	
2	1AA032	Gewebeschlauch Diesel/Modell	1	
3	1S030	Auspuffrohr 500 Evo	1	
4	1C37	Silentgummi M6	1	
6	1S062	Auspuffrohr Mitte 500-4 / 400	1	-> C45VBA.651 -> C45VEA.410
6	1S062	Auspuffrohr Mitte 500-4 / 400	1	C45VBA.652 -> C45VEA.411 ->
7	1K037	Auspuffring	1	
8	1K061	Befestigungshaken Auspuff	1	
9	1S037	Haltegummi Auspuff	1	
10	1S031	Büchse 25-6-20 Auspuffbefest.	1	

Ersatzteile — *Heizung*

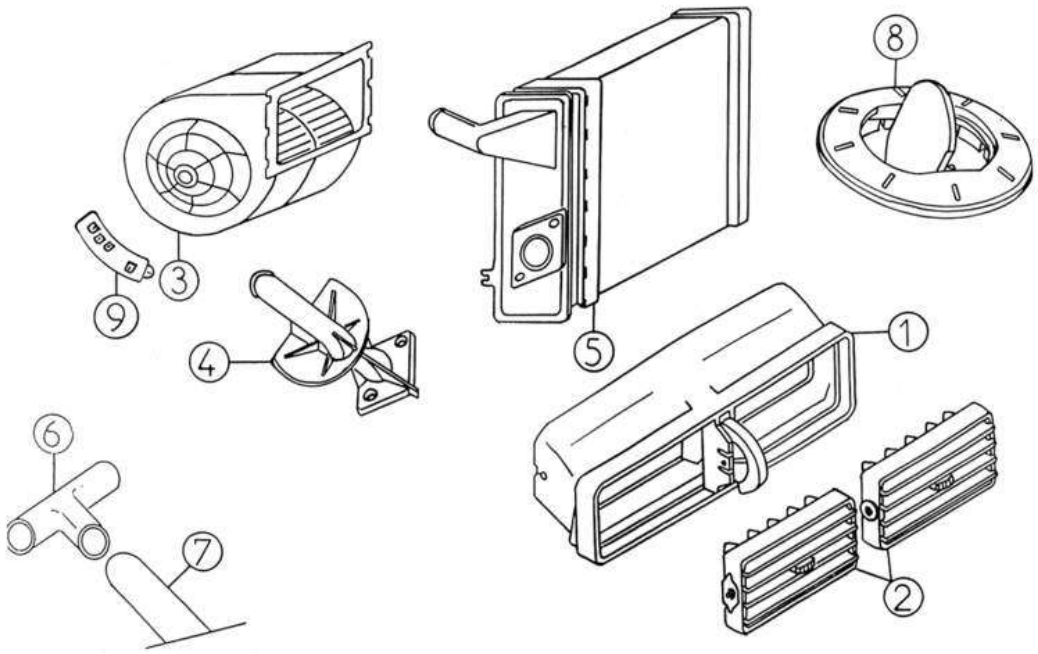

Bezu	Referenz	Beschreibung	Stü	Anmerkungen
1	2K007	Belüftung	1	
2	2K004	Lüftungsgitter	2	
3	2R001	Ventilator Evolution	1	
4	2K012	Absperrventil Heizung	1	
5	2R005	Heizung Gamme 2001	1	
7	2B16	Heizungsschlauch (Meter)	1	
8	2R035	Lüftungsdüse Evolution	2	
9	2R045	Widerstand Heizung Evolution	1	

Ersatzteile | *Heizung*

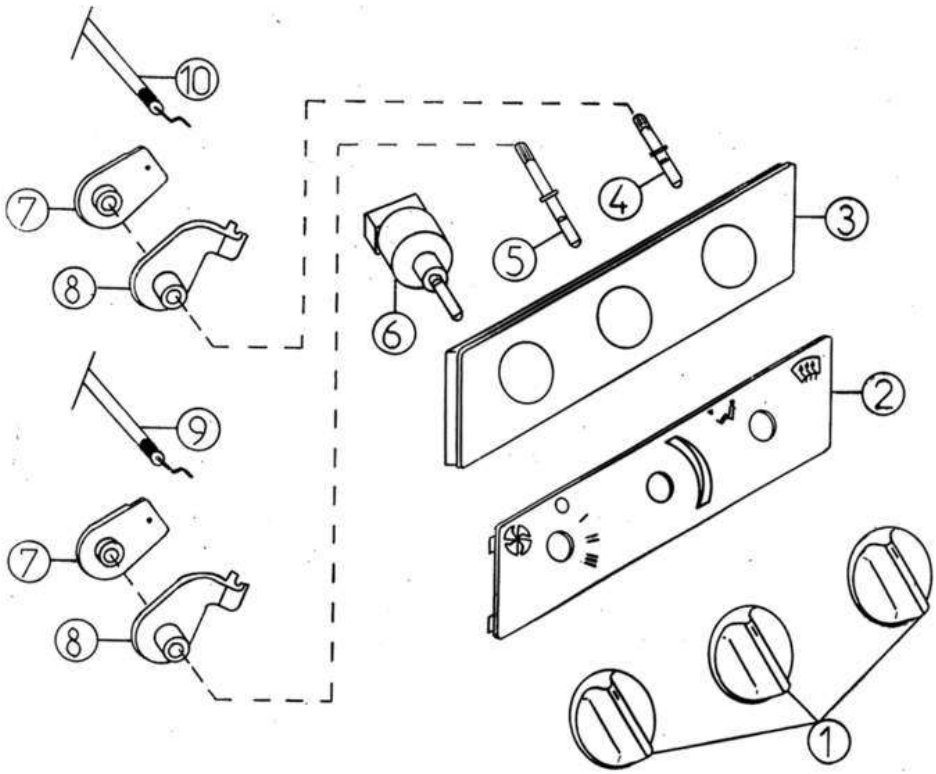

Bezu	Referenz	Beschreibung	Stü	Anmerkungen
1	2K029	Knopf Heizungsregler	3	
2	2K025	Platte Lüftung mit Symbolen	1	
3	2K026	Halterplatte Heizung	1	
4	2K031	Stift kurz 4,5cm	1	
5	2K032	Stift lang 5,5cm	1	
6	2K030	Schalter Heizgebläse	1	
7	2K023	Hebel Heizungsklappe	2	
8	2K024	Abstellhebel	2	
9	2R028	Seilzug Heizungshahn Evolution	1	
10	2R027	Seilzug Lüftung Evolution	1	

Ersatzteile | *Belüftung*

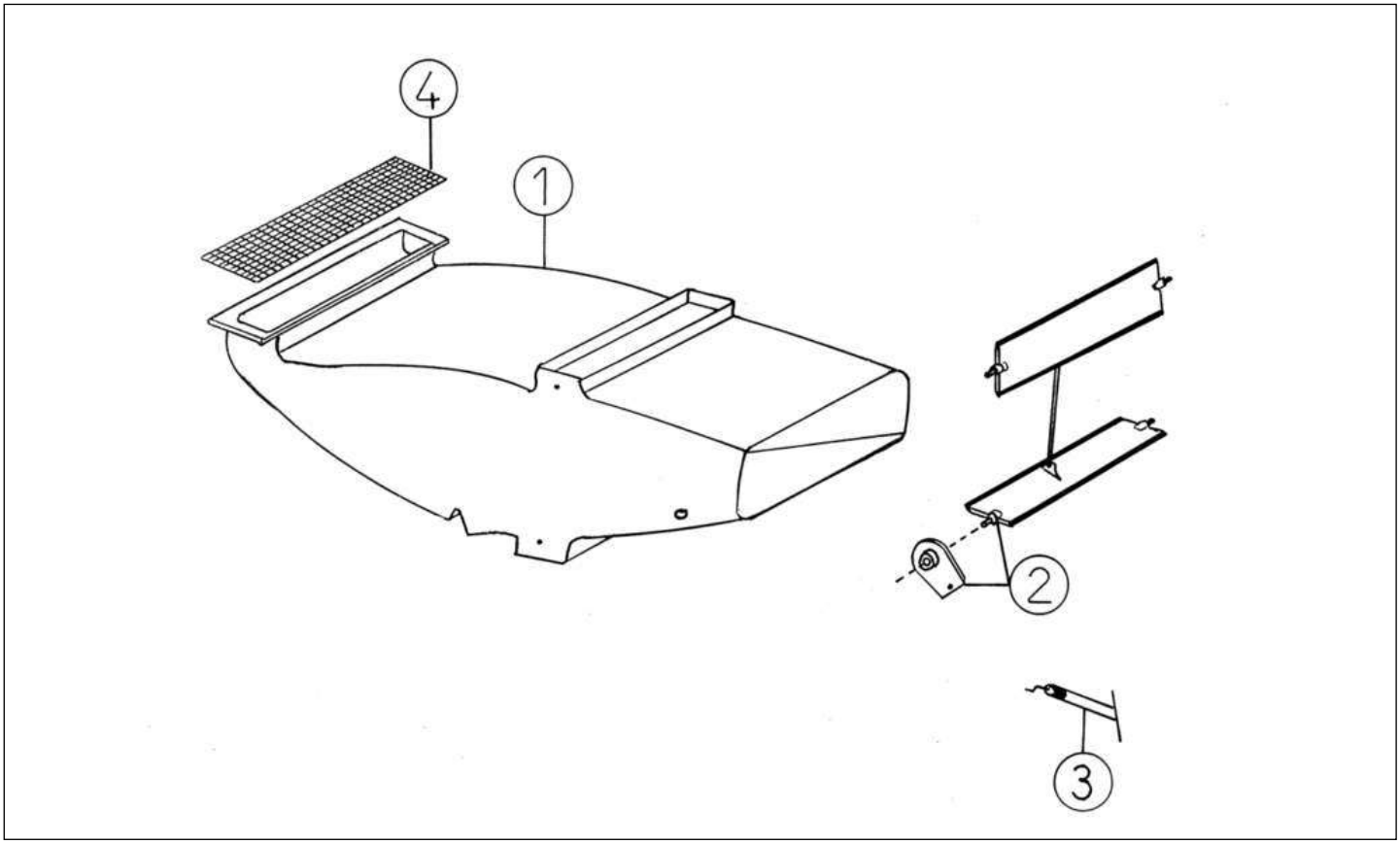

Bezu	Referenz	Beschreibung	Stü	Anmerkungen
1	2R034	Lüftungsgehäuse Evolution	1	
2	2R003	Lüftungsgitter Evolution	1	
3	2R027	Seilzug Lüftung Evolution	1	
4	2R036	Lüftungsgrill außen	1	

Ersatzteile | *Getriebe*

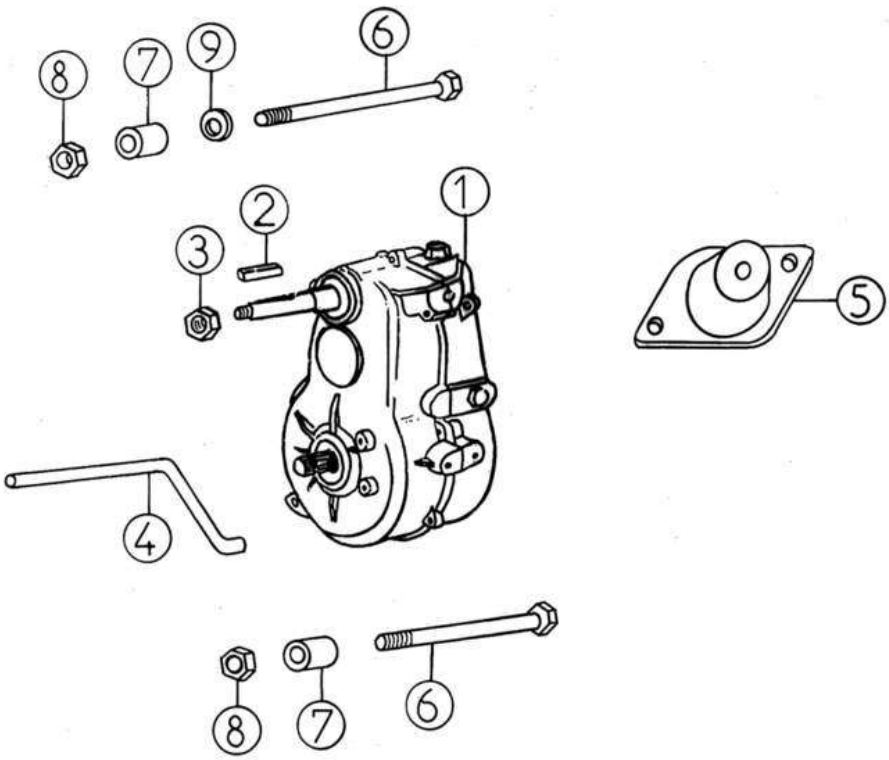

Bezu	Referenz	Beschreibung	Stü	Anmerkungen
1	3L001	Getriebe kompl. 500 1:8	1	
2	3A2	Scheibenfeder	1	
3	3A11	Mutter 12mm selbstsichernd	1	
4	3K034	Abdeckungriemen 3 HP23	1	
5	1K006	Silentblock Motor 65SH	1	
6	3A8	Schraube Getriebe M12x130 verzinkt	1	
7	3G007L	Distanzhülse 26X12,5X11,1	1	
8	3A11	Mutter 12mm selbstsichernd	2	
9	3A10	Scheibe	1	[To Translate : FR =]

Ersatzteile | *Getriebe*

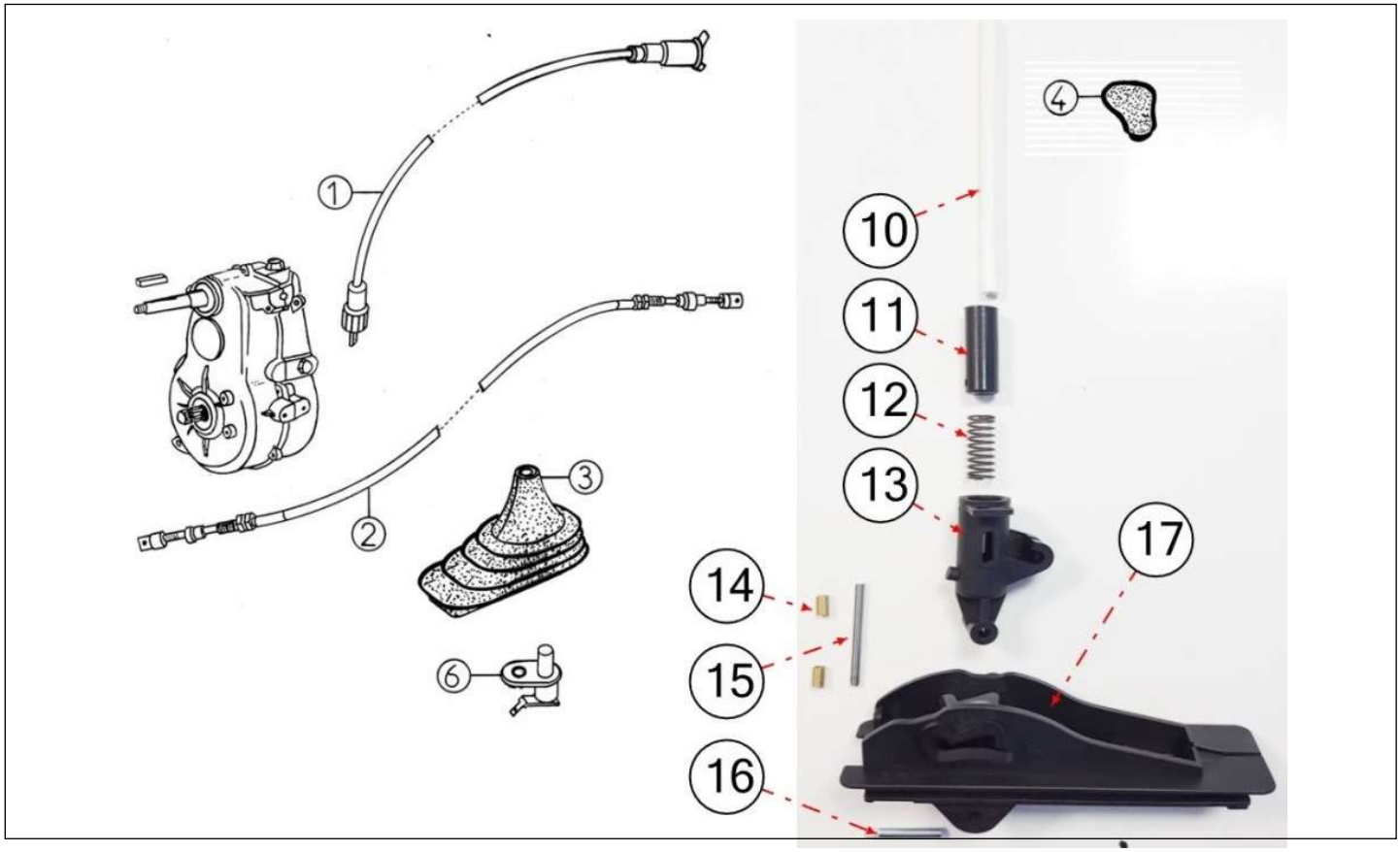

Bezu	Referenz	Beschreibung	Stü	Anmerkungen
1	3A17B	Tachowelle M12X100	1	
2	3K014	Schaltzug	1	
3	3K015	Gummiabdeckung Schalthebel	1	
4	3K013	Schalthebelknauf	1	
6	8K002	Kontaktschalter	2	
10	3K908	Rohr D4 / D10X185 POLYESTER	1	
11	3K911	Schieber Schalthebel	1	
12	3K904	Feder für Schalthebel	1	
13	3K910	Drehpunkt Schalthebel	1	
14	3K902	Ring Achse Schalthebel	2	
15	3K903	Achse Schalthebel	1	
16	3K901	Achse Drehpunkt Schalthebel	1	
17	3K909	Grundplatte Schalthebel	1	

Ersatzteile	*Getriebe*

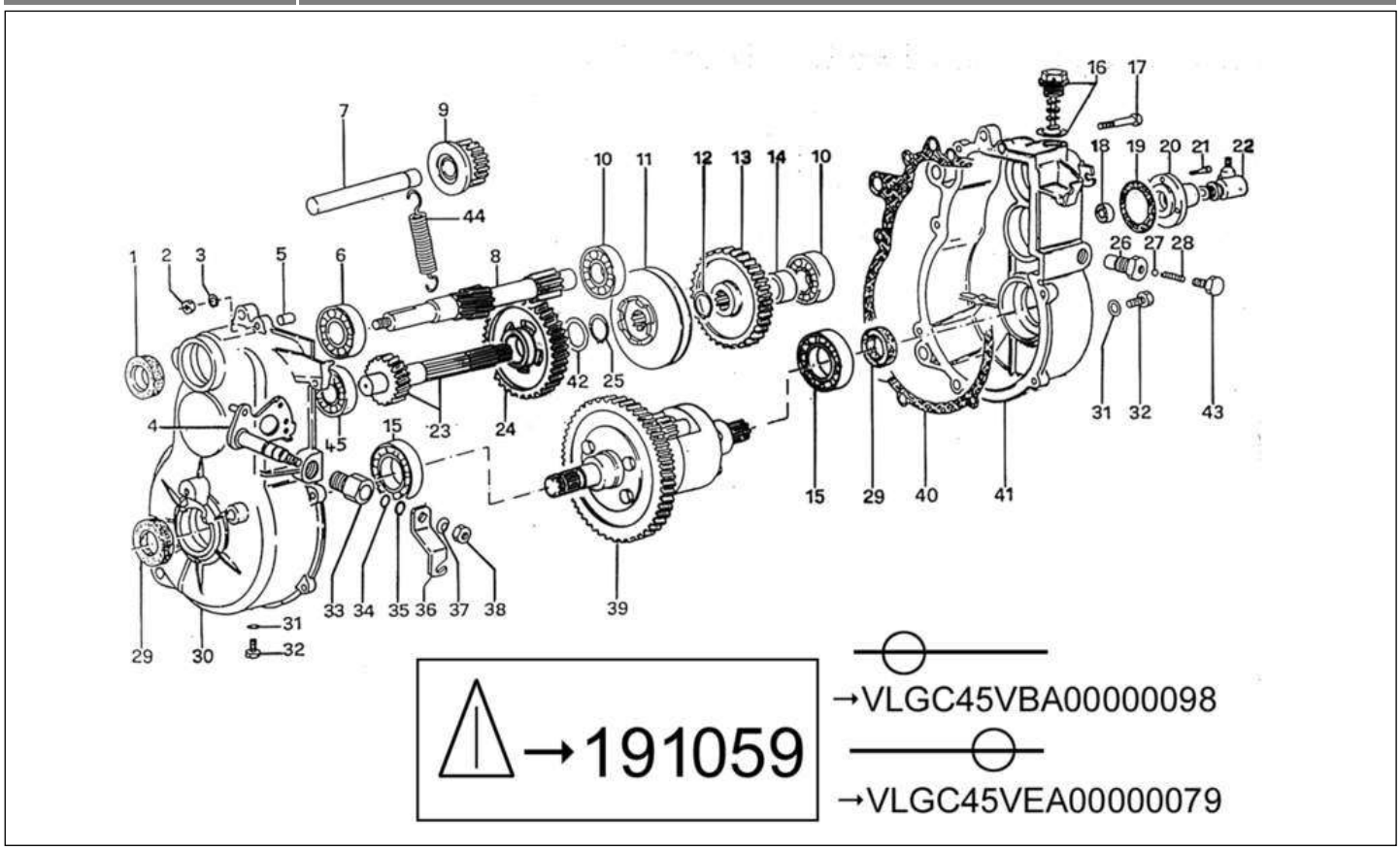

Bezu	Referenz	Beschreibung	Stü	Anmerkungen
1	3AC1N	Simmerring	1	Z 25 561
2	3AC16	Mutter	8	
3	3AC13	Federscheibe	8	
4	3KC2	Wahlhebel Getriebe	1	
5	3AC3	Hülse	1	
6	3AC4N	Kugellager FAM 54	1	FAM 54
7	3AC5	Welle Retourgang	1	
8	3KC20	Getriebeeingangswelle	1	
9	3AC7	Zahnrad Retourgang beweglich	1	
10	3AC4	Kugellager	2	
11	3AC9	Schaltklaue im Getriebe	1	
12	3AC10	Seegering	1	
13	3AC11	Zahnrad fix Retourgang	1	
14	3AC52	Distanzhülse	1	
15	3AC45	Kugellager	2	
16	3AC12	Getriebeöleinfüllschraube	1	
17	3AC14	Schraube	8	
18	3AC53	Gelenk	1	
19	3AC50	Dichtung Tachoantrieb	1	
20	3AC49	Gehäuse Tachoantrieb	1	
21	3AC51	Schraube für Tachoantrieb	3	
23	3CC19	Getriebewelle mit Zahnrad 500 1/8	1	
24	3AC21	Zahnrad 1. Reduzierung	1	

25	3AC10N	Seegering	1
26	3AC24	Hohlschraube	1
27	3AC25	Kugel	1
28	3AC26	Feder	1
29	3AC1	Simmering	2
30	3KC29A	Getriebegehäuse links	1
31	3AC30	Scheibe	2
32	3AC31	Ölschraube Abfluss	2
33	3KC32	Verschraubung	1
34	3AC33	O-Ring	1
35	3AC34	Seegering	1
36	3KC35	Hebel	1
37	3KC36	Scheibe	1
38	3AC23	Mutter	1
39	3SC54	Differential kompl. 1:8	1
40	3KC43	Dichtung Getriebe	1
41	3KC46	Getriebegehäuse rechts	1
42	3AC21R	Scheibe für 3 AC21	1
43	3AC47	Schraube	1
44	3KC1	Feder	1
45	3KC4	Kugellager Getriebe	1

Ersatzteile	*Getriebe*

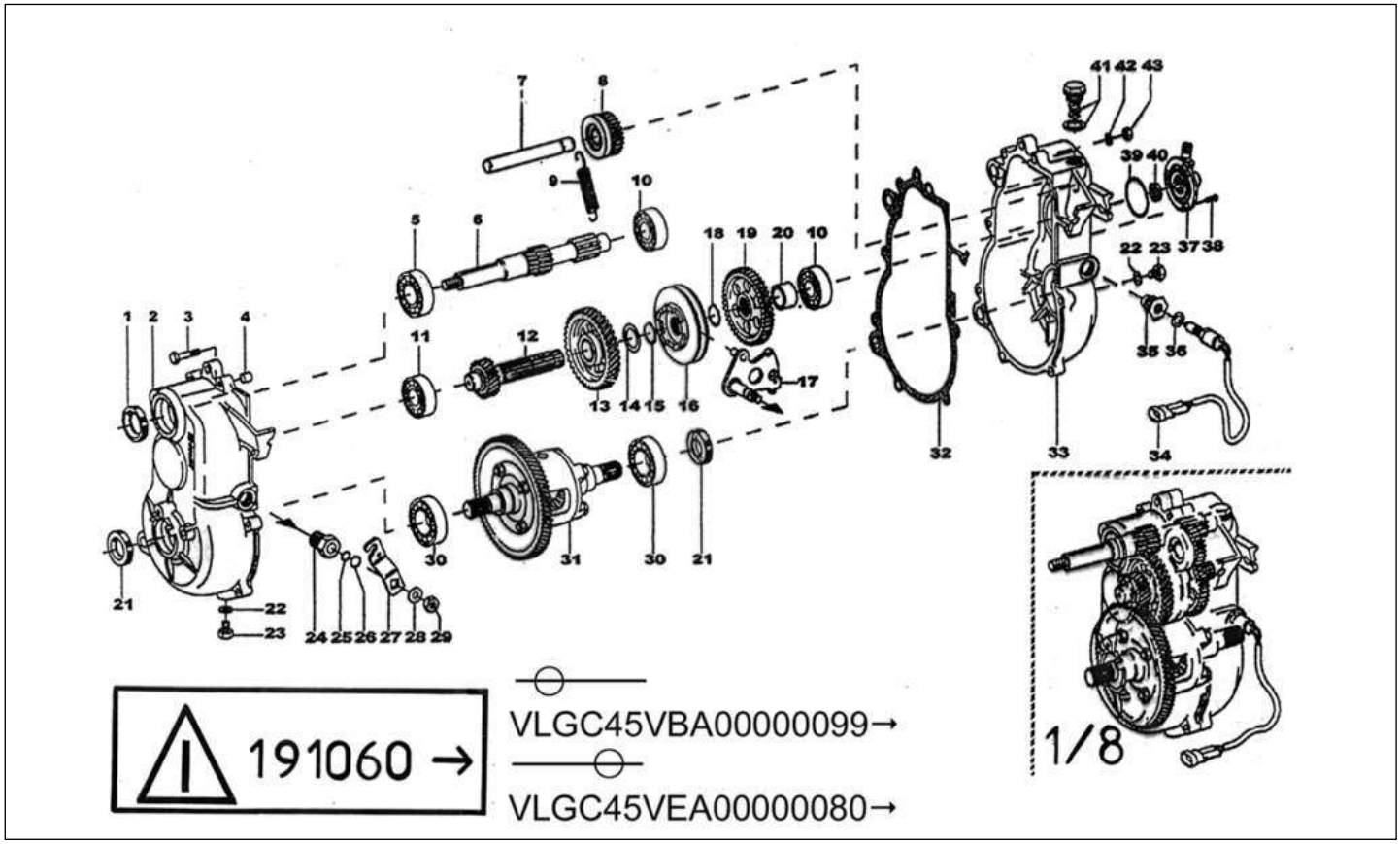

Bezu	Referenz	Beschreibung	Stü	Anmerkungen
1	3AC1N	Simmerring	1	
2	3KC29A	Getriebegehäuse links	1	
3	3AC14	Schraube	8	
4	3AC3	Hülse	2	
5	3AC4N	Kugellager FAM 54	1	
6	3KC20	Getriebeeingangswelle	1	
7	3AC5	Welle Retourgang	1	
8	3AC7	Zahnrad Retourgang beweglich	1	
9	3KC1	Feder	1	
10	3AC4	Kugellager	2	
11	3KC4	Kugellager Getriebe	1	
12	3SC19	Getriebewelle 2. Reduzierung 1:8	1	
13	3AC21	Zahnrad 1. Reduzierung	1	
14	3SC21	Distanzscheibe	1	
15	3SC10	Seegering	1	
16	3AC9	Schaltklaue im Getriebe	1	
17	3RC2	Wahlhebel	1	
18	3AC10	Seegering	1	
19	3AC11	Zahnrad fix Retourgang	1	
20	3AC52	Distanzhülse	1	
21	3AC1	Simmering	2	
22	3AC30	Scheibe	2	
23	3AC31	Ölschraube Abfluss	2	

24	3KC32	Verschraubung	1
25	3AC33	O-Ring	1
26	3AC34	Seegering	1
27	3KC35	Hebel	1
28	3KC36	Scheibe	1
29	3AC23	Mutter	1
30	3AC45	Kugellager	2
31	3SC54	Differential kompl. 1:8	1
32	3KC43	Dichtung Getriebe	1
33	3KC46	Getriebegehäuse rechts	1
35	3RC24	Adapter f. 3RC56	1
36	3RC57	Scheibe f. 3RC24	1
37	3AC48/30	Tachoantrieb 1/8 neues Modell 500	1
38	3AC51	Schraube für Tachoantrieb	3
39	3RC50	O-Ring	1
40	3AC53	Gelenk	1
41	3AC12	Getriebeöleinfüllschraube	1
42	3AC13	Federscheibe	8
43	3AC16	Mutter	8

Ersatzteile	*Getriebe*

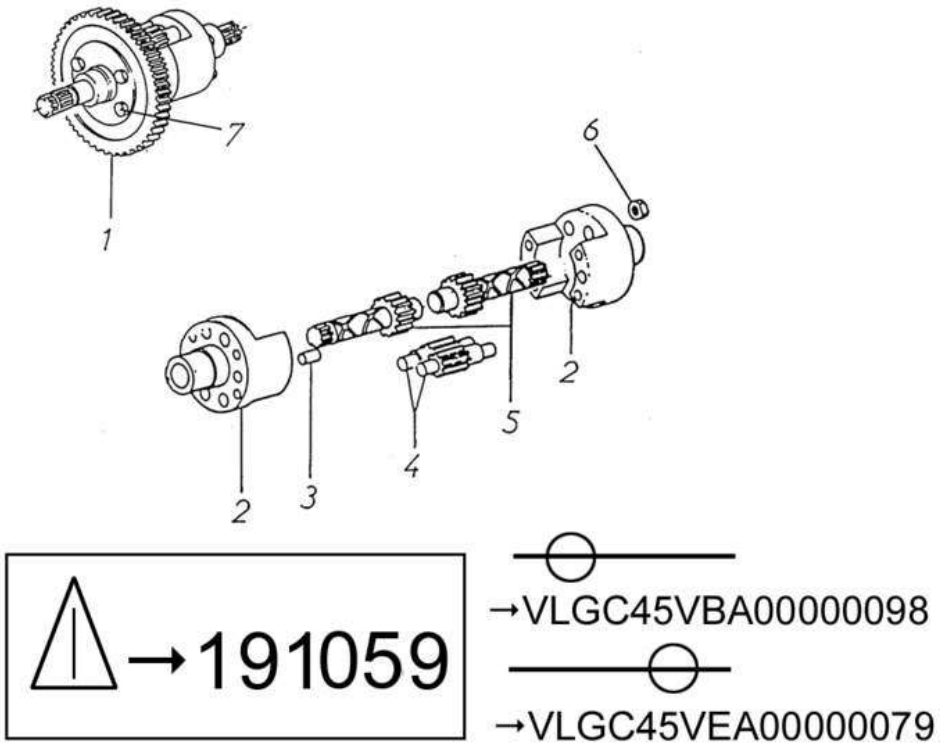

Bezu	Referenz	Beschreibung	Stü	Anmerkungen
1	3JC38	Zahnrad Differential 1/8	1	
2	3GC39	Differentialgehäuse Neues Modell	2	
3	3AC40	Stift	2	
6	3AC23	Mutter	4	
7	3GC17	Schraube Differential	4	

Ersatzteile | *Variator*

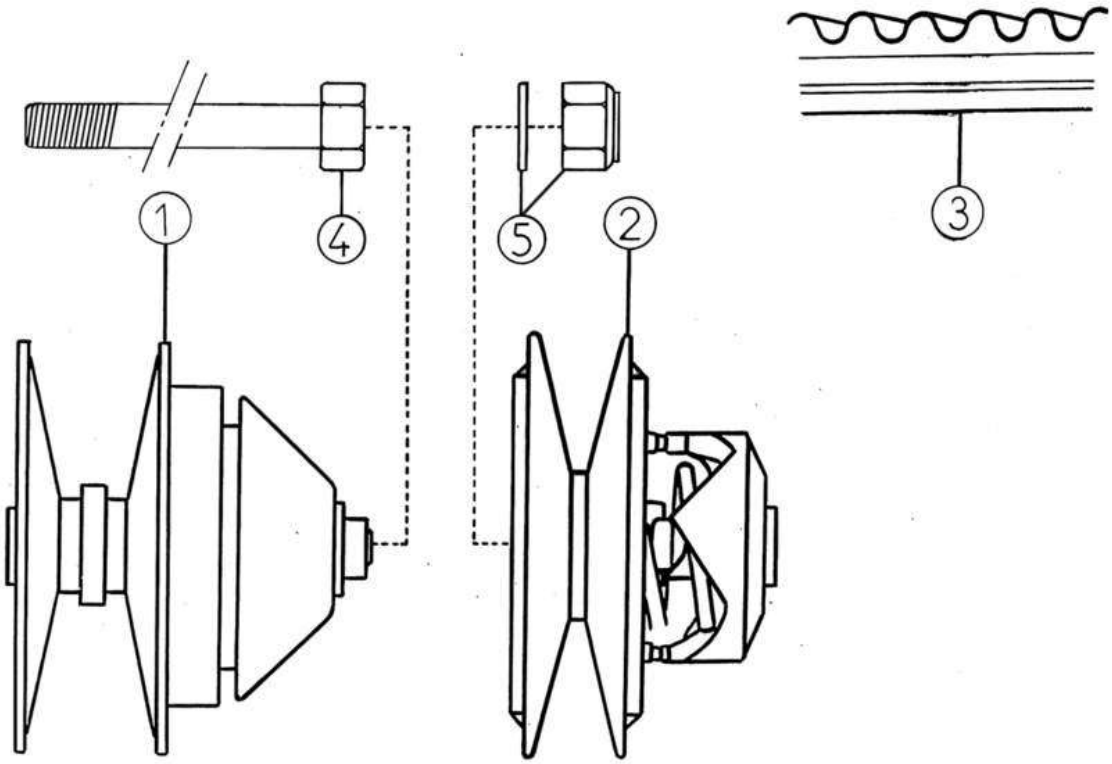

Bezu	Referenz	Beschreibung	Stü	Anmerkungen
1	3LP22	Variomatic treibend 500 n/M	1	
2	3LP24A	Variomatic getrieben 500 n/M	1	
3	3BP23	Antriebsriemen einfach verzahnt 4/5/6 PBX	1	
4	3BP13	Befestigungsschraube M 8x160 Vario	1	
5	3W011	Mutter + Beilagscheibe	1	

Ersatzteile | *Variator*

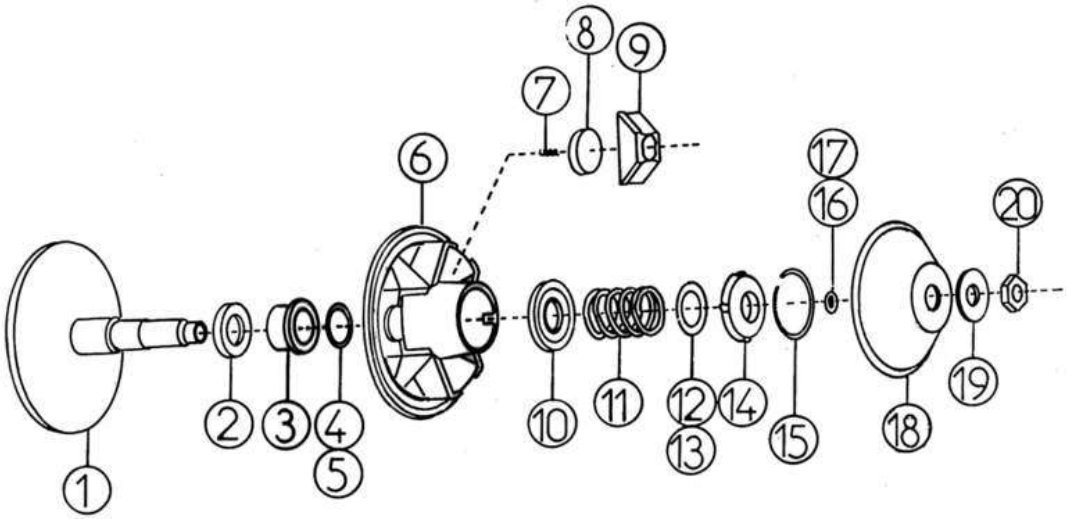

Bezu	Referenz	Beschreibung	Stü	Anmerkungen
1	3LP1	Riemenscheibe fix 500 neues Modell	1	
2	3HP2	Kugellager Riemenscheibe	1	
3	3HP2A	Distanzhülse (+Scheibe)	1	
4	3FP4	Scheibe 0,50	X	
5	3FP4B	Scheibe0,25	X	
6	3GP5	Riemenscheibe beweglich 500	1	
7	3FP6	Feder (Länge:15mm)	3	
8	3LP7	Fliehkraftgewicht 155 g	3	
9	3FP8	Plastik konisch rechts rot	3	
10	3FP9B	Plastikring	1	
11	3JP10	Feder violett Aixam 500	1	
12	3FP11	Einstellscheibe 1,2 mm	X	
13	3FP11B	Einstellscheibe 0,6 mm	X	
14	3FP12	Ring oben Variator	1	
15	3FP13	Seegering	1	
16	3FP4	Scheibe 0,50	X	
17	3FP4B	Scheibe0,25	X	
18	3HP15	Verschlusskappe rechts 20mm	1	
19	3HP16	Scheibe Ø 20 mm	1	
20	3HP17	Mutter M20	1	

Ersatzteile	*Variator*

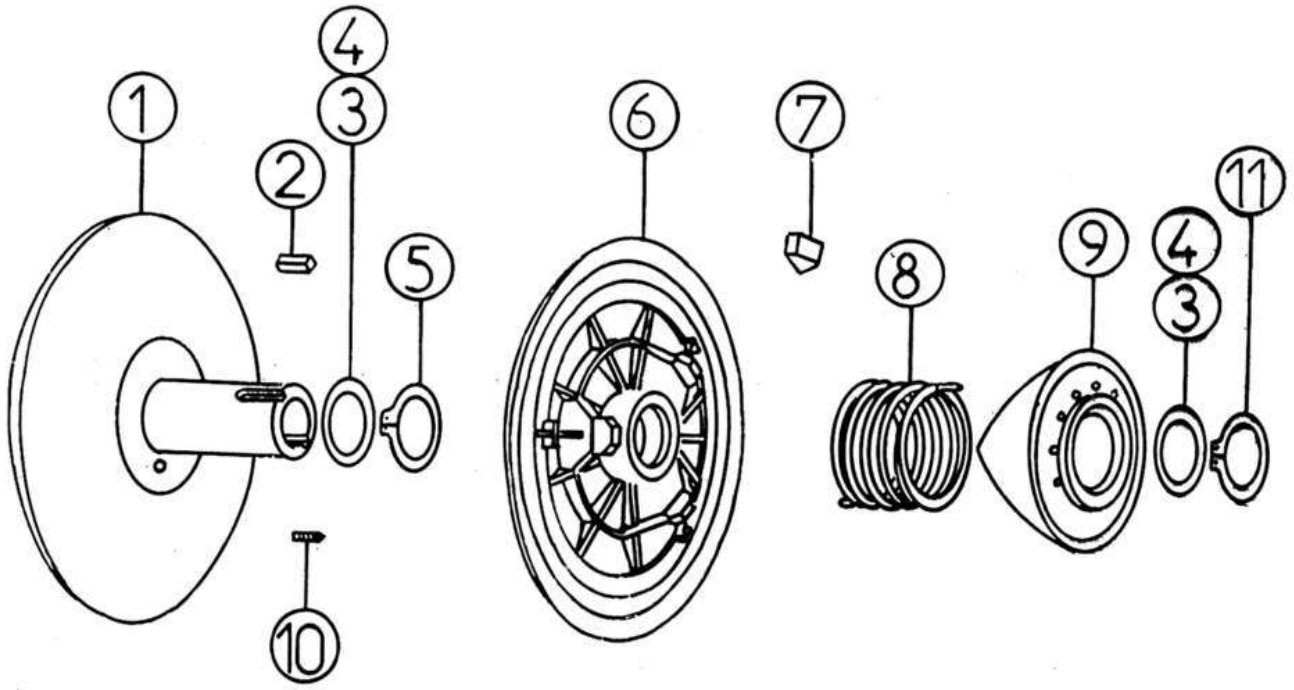

Bezu	Referenz	Beschreibung	Stü	Anmerkungen
1	3LP36	Riemenscheibe fix 500	1	
2	3BP20	Scheibenfeder	1	
3	3FP11	Einstellscheibe 1,2 mm	X	
4	3FP11B	Einstellscheibe 0,6 mm	X	
5	3BP21	Seegering	1	
6	3BP17	Riemenscheibe beweglich	1	
7	3FP26	Hemmschuh	3	
8	3BP18	Feder blau 500	1	
9	3LP19A	Nocke Riemenscheibe 500 hinten n/M	1	
10	3FP30	Regulierschraube	1	
11	3BP21	Seegering	1	[To Translate : FR =]

Ersatzteile	*Antriebswelle*

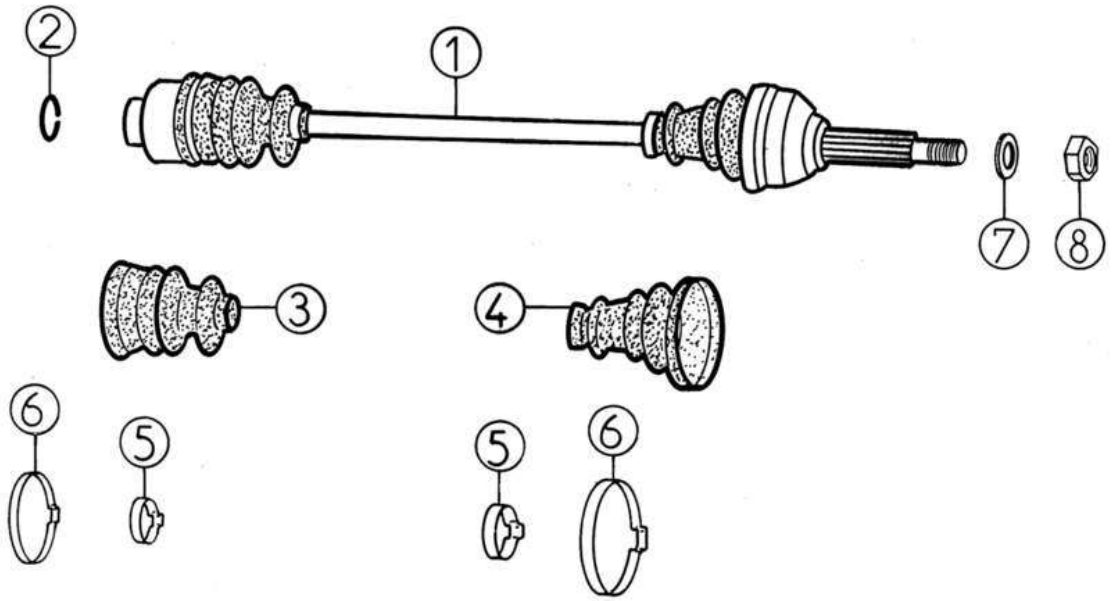

Bezu	Referenz	Beschreibung	Stü	Anmerkungen
1	3L018	Antriebswelle 500	2	
2	3A25A	Sicherung	2	
3	3A34	Achsmanschette innen	2	
4	3A31	Achsmanschette außen	2	
5	3A33	Schelle klein	4	
6	3A32	Schelle groß	4	
7	5A6	Beilagscheibe Ø 16	2	
8	5A7	Mutter 16X150	2	

Ersatzteile | *Lenkung / Achse vorne*

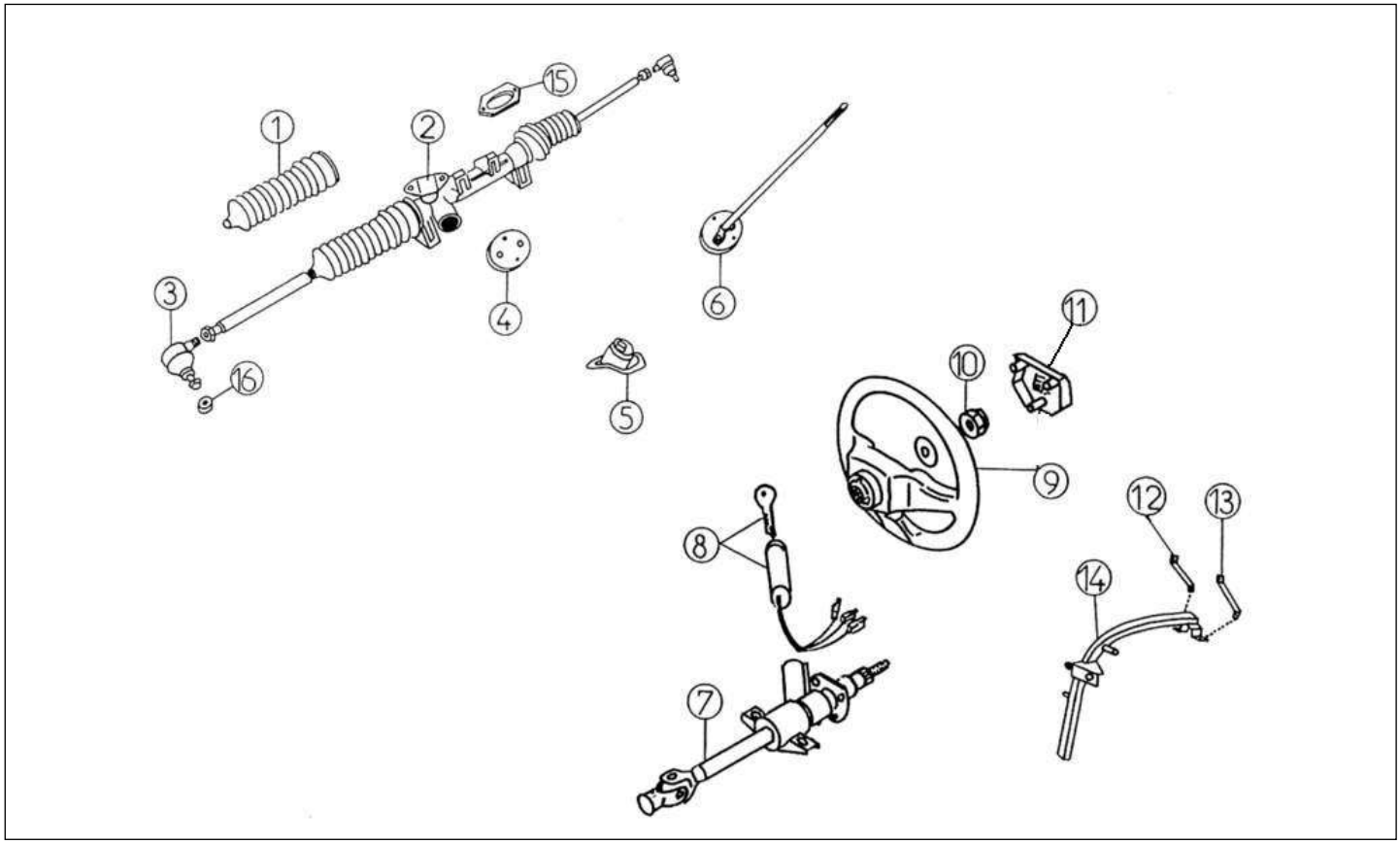

Bezu	Referenz	Beschreibung	Stü	Anmerkungen
1	4A25	Manschette Spurstange	2	
2	4L013	Lenkung kompl. 500	1	
2	4L013Z	Lenkung kompl. 500 UK	1	
3	4K014	Gelenkkopf Spurstange 97	2	
4	4A15A	Hardyscheibe	1	
5	4G020	Gummidichtung Lenkstange	1	
6	4K015	Lenkstange	1	
7	4K022A	Lenksäule neues Modell	1	
8	4G019	Schlosssatz + Schlüssel	1	
9	4AP017A	Lenkrad ohne verkleidung	1	
10	4K023	Befestigungsschraube für Lenkrad	1	
11	4AA030	Emblem Lenkrad AIXAM	1	POUR VOLANT 4AA017
11	4AP030A	Lenkradabdeckung AIXAM BG	1	
12	4K032A	Strebe rechts neues Modell	1	
13	4K031A	Strebe links neues Modell	1	
14	4K033	Halter Lenksäule	1	
15	4K041	Stütze	1	

Ersatzteile | *Federung vorne*

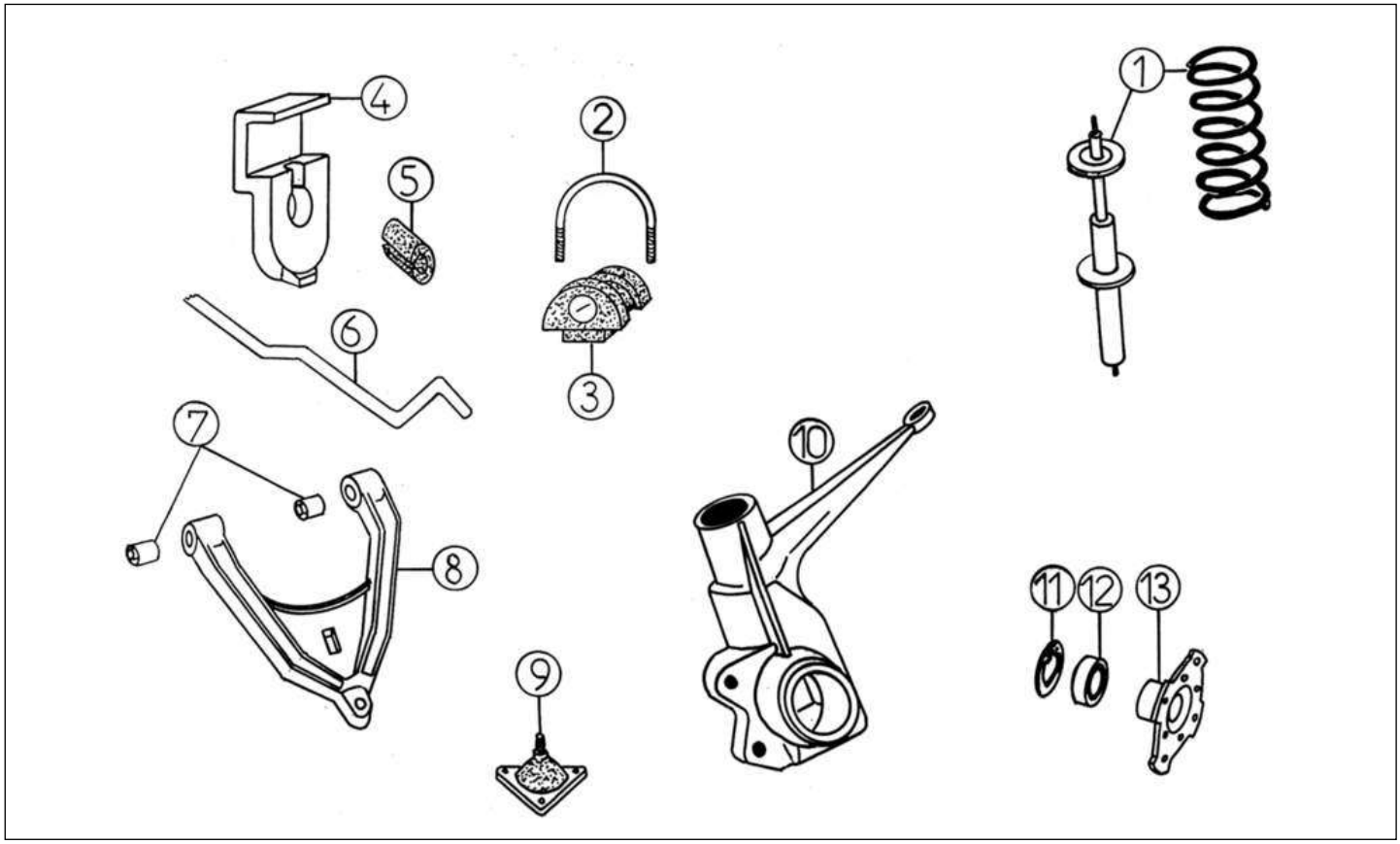

Bezu	Referenz	Beschreibung	Stü	Anmerkungen
1	4L009	Stoßdämpfer 500 vorne kompl	2	
2	4L007	Stahlflansch Lager 500	2	
3	4L002	Lager Dreieckslenker	2	
4	4L006	Halbflansch Alu Stabilisator	4	
5	4L003	Lager Halbflansch (kegelförmig)	2	
6	4S001	Stabilisator TQM 2001	1	
7	4A7	Silentblock Dreieckslenker	4	
8	4L005	Dreieckslenker	2	
9	4K008	Gelenkkopf Traggelenk	2	
10	4K010	Achsschenkel links vorne	1	
10	4K011	Achsschenkel rechts vorne	1	
11	4G006	Seegering Innen	2	
12	4G002	Kugellager vorne	2	
13	4K038	Mitnehmer	2	

Ersatzteile	*Federung und Achse hinten*

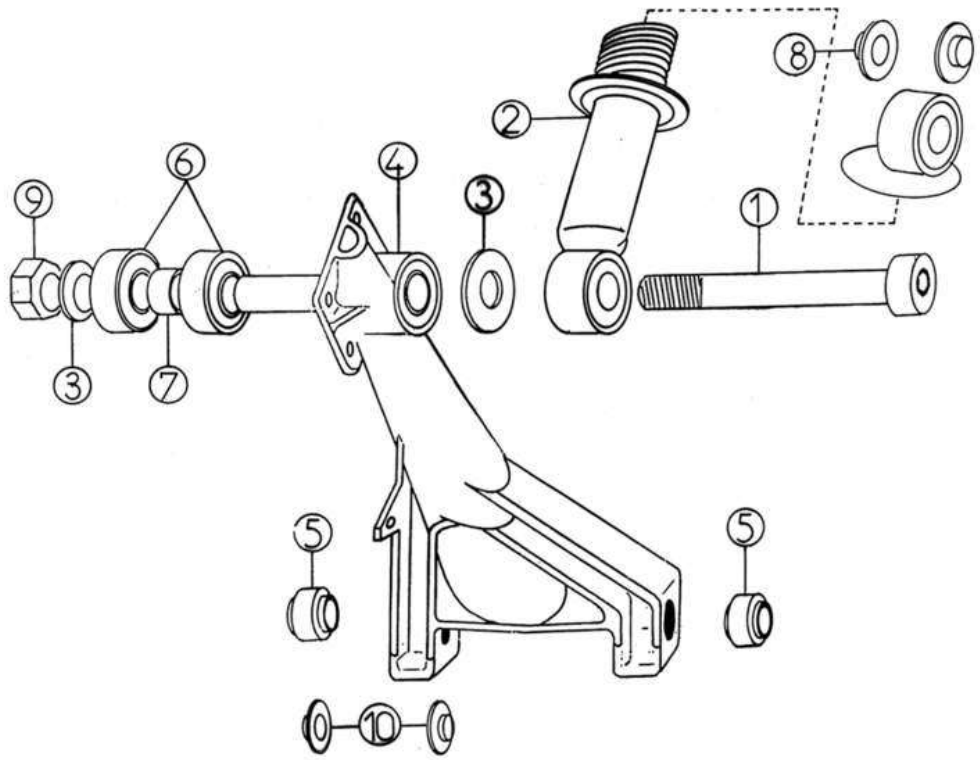

Bezu	Referenz	Beschreibung	Stü	Anmerkungen
1	5K023	Schraube M12X180	2	
2	5L003	Stoßdämpfer 500 hinten	2	
3	5K024	Scheibe für Stoßdämpfer	4	
4	5AP021	Hinterradschwinge	2	
5	4A7	Silentblock Dreieckslenker	4	
6	5A4	Radlager hinten	4	
7	5A5	Distanzhülse Lager 25/32 LG 28	2	
8	5K030	Scheibe Stoßdämpfer hinten	4	
9	3A11	Mutter 12mm selbstsichernd	2	
10	5K031	SCHEIBE STOßDÄMPFER HINTEN	8	

Ersatzteile	*Rad*

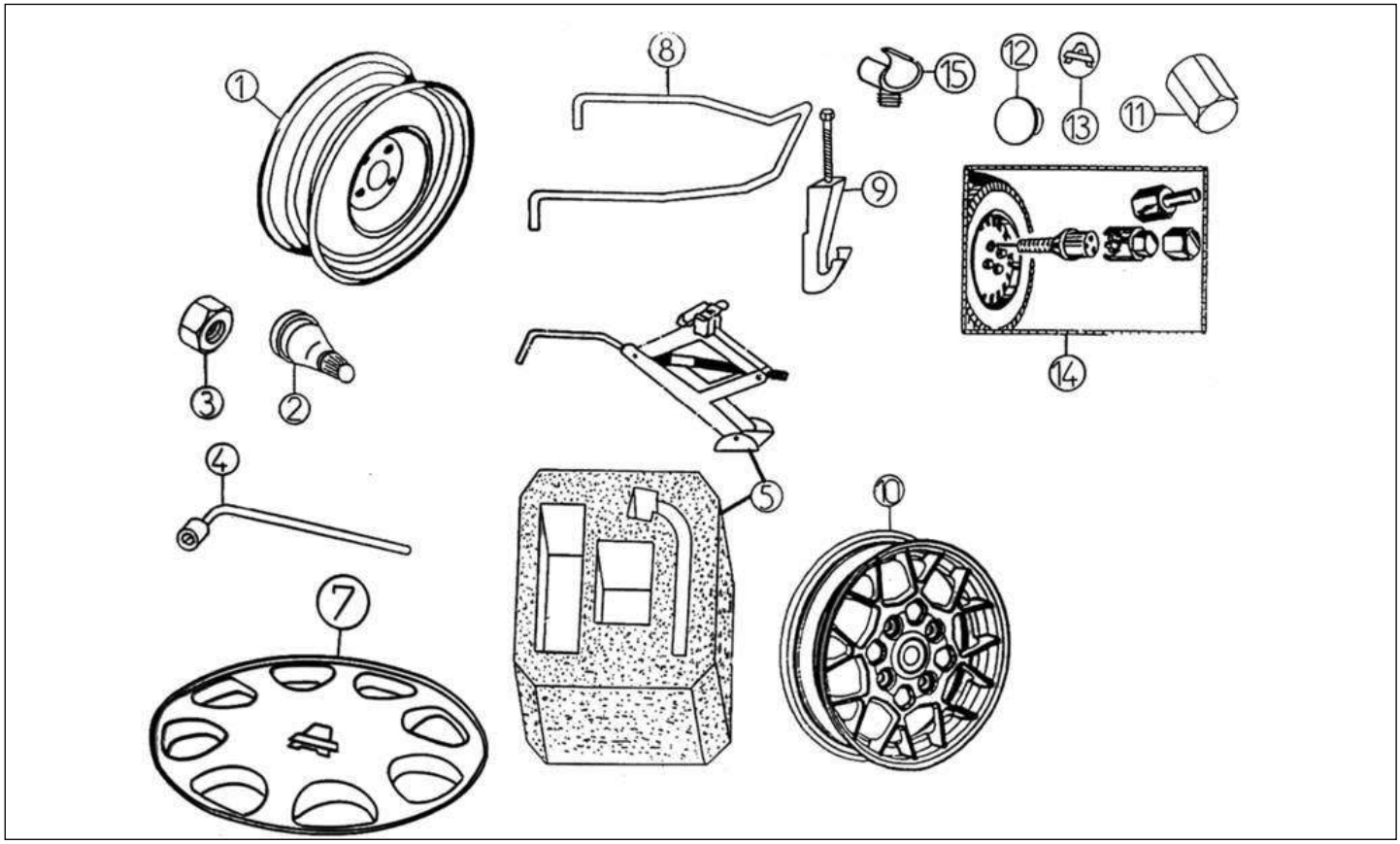

Bezu	Referenz	Beschreibung	Stü	Anmerkungen
1	6K041	Stahlfelge 4 x 13	5	
2	6A43	Ventil	5	
3	6P044	Radmutter 19 mm	16	
4	6P046	Radmutternschlüssel 19 MM	1	
5	6MB045	Wagenheber + BOX	1	
7	6R049	Radkappe 13 Zoll AIXAM	4	
8	6L054	Reserveradhalter TQM	1	
9	6P055	Reserveradhaken M12	1	
11	6P044A	Radmutter Alufelge 19 mm	16	
14	0AP101	Diebstahlsicherung Felgen	X	
15	6L081	Halteklammer Bremsschlauch	2	

Ersatzteile — *Bremse vo./hi.*

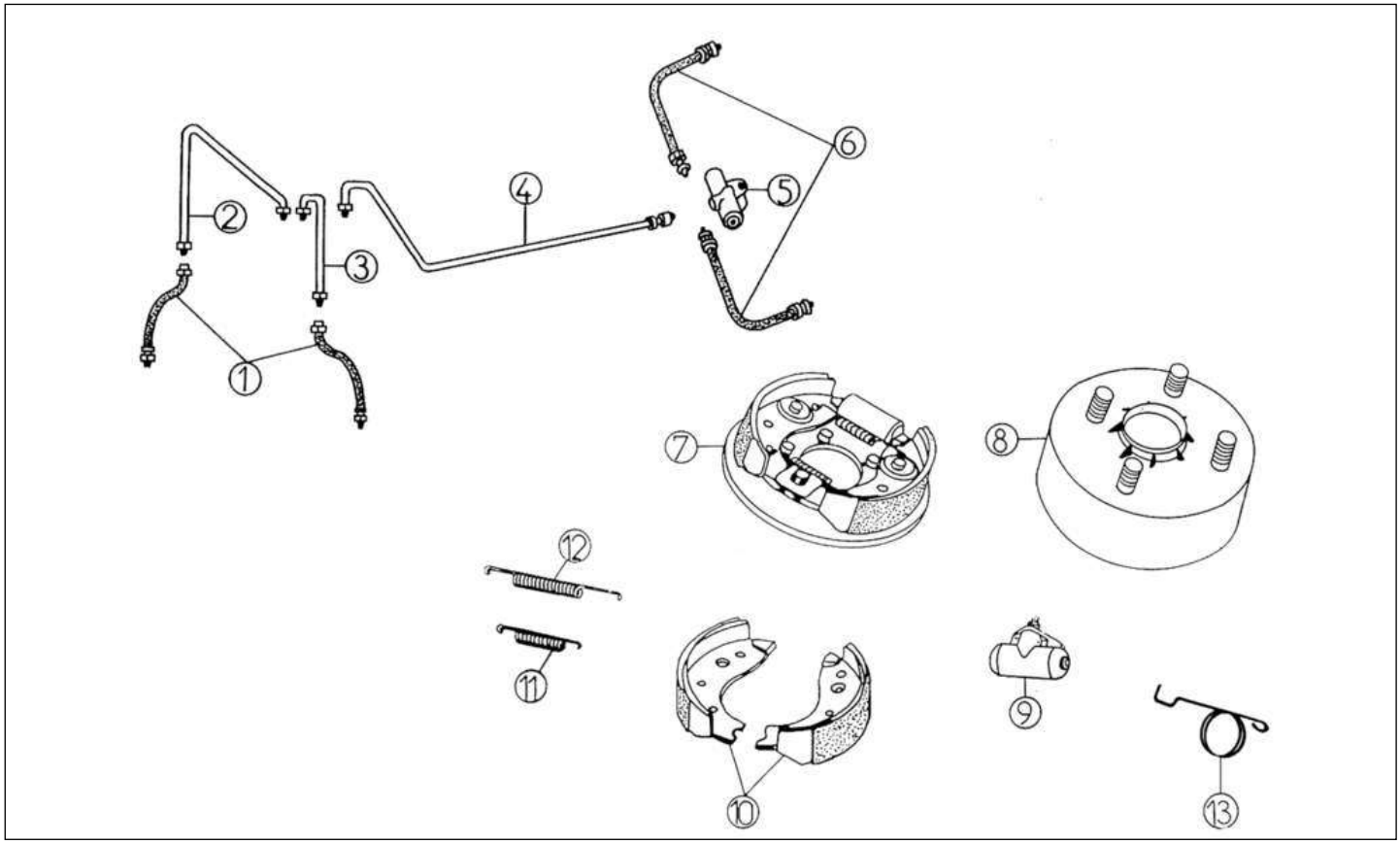

Bezu	Referenz	Beschreibung	Stü	Anmerkungen
1	6L017	Bremsschlauch vorne 500	2	
2	6K019Z	Bremsleitung vorne rechts UK	1	
2	6K019	Bremsleitung vorne rechts	1	
3	6K018	Bremsleitung vorne links	1	
3	6K018Z	Bremsleitung vorne links UK	1	
4	6L022Z	Bremsleitung 500 UK	1	
4	6L022	Bremsleitung 500	1	
5	6F16	Bremskraftbegrenzer	1	
6	6L020	Bremsschlauch hinten 500	2	
7	6AX026	Bremsankerplatte Kit hinten rechts	1	
7	6AX027	Bremsankerplatte Kit hinten links	1	
8	6AP030A	Bremstrommel hinten 160	2	
9	6A24	Radbremszylinder hinten	2	
10	6AP031	Bremsbackensatz : 2 Set	1	
11	6A35A	Feder Bremsbacken kurz	2	
12	6A35B	Feder Bremsbacken lang	2	
13	6K083	Feder links Handbremshebel	1	
13	6K084	Feder rechts Handbremshebel	1	

Ersatzteile	*Bremse vo./hi.*

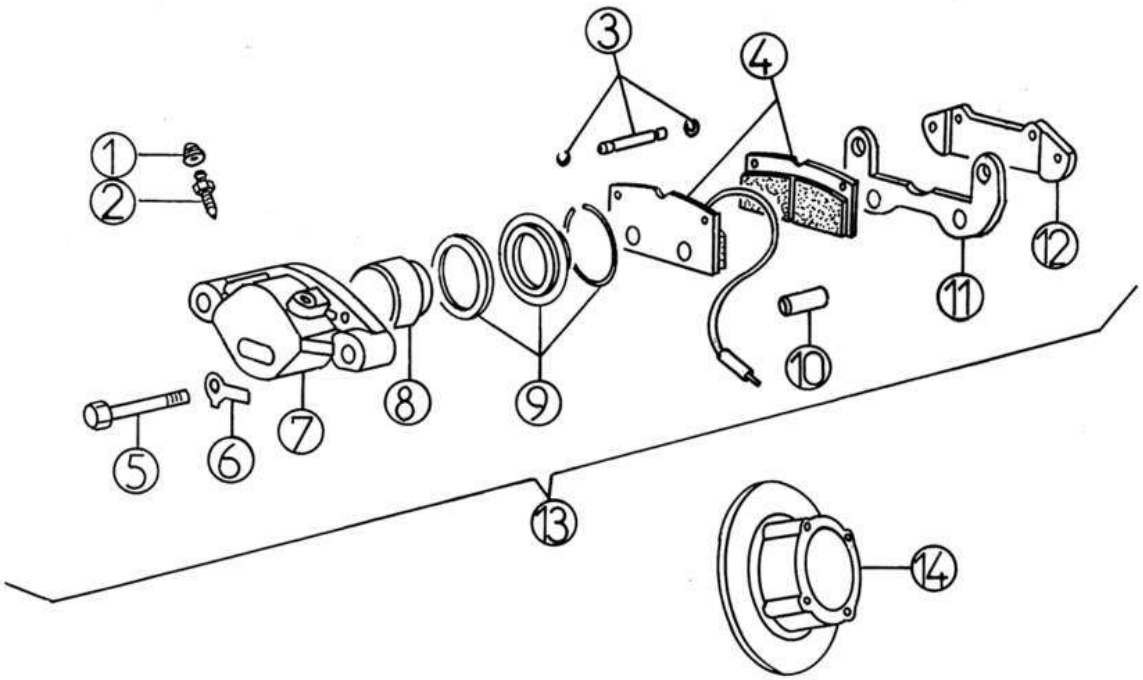

Bezu	Referenz	Beschreibung	Stü	Anmerkungen
1	6G068	Staubkappe	2	
2	6G069	Entlüftungsschraube Bremszange	2	
3	6G070	Stifte für Bremssattel Scheibenbremse	4	
4	6L065	Bremsbelagset 500 vorne	1	
5	6G071	Schraube Bremssattel	4	
7	6G066	Bremszangengehäuse	2	
8	6G073	Bremskolben	2	
9	6G074	Dichtungsset Bremssattel Rep.Satz	2	
10	6G075	Distanzhülse	4	
11	6L076	Halter Bremssattel	2	
12	6G067	Halteplatte am Bremssattel	2	
13	6L064	Bremszange vorne rechts komplett 500	1	
13	6L063	Bremszange vorne links komplett 500	1	
14	6L028	Bremsscheibe vorne 500 T.Q.M.	2	

Ersatzteile | *Handbremse*

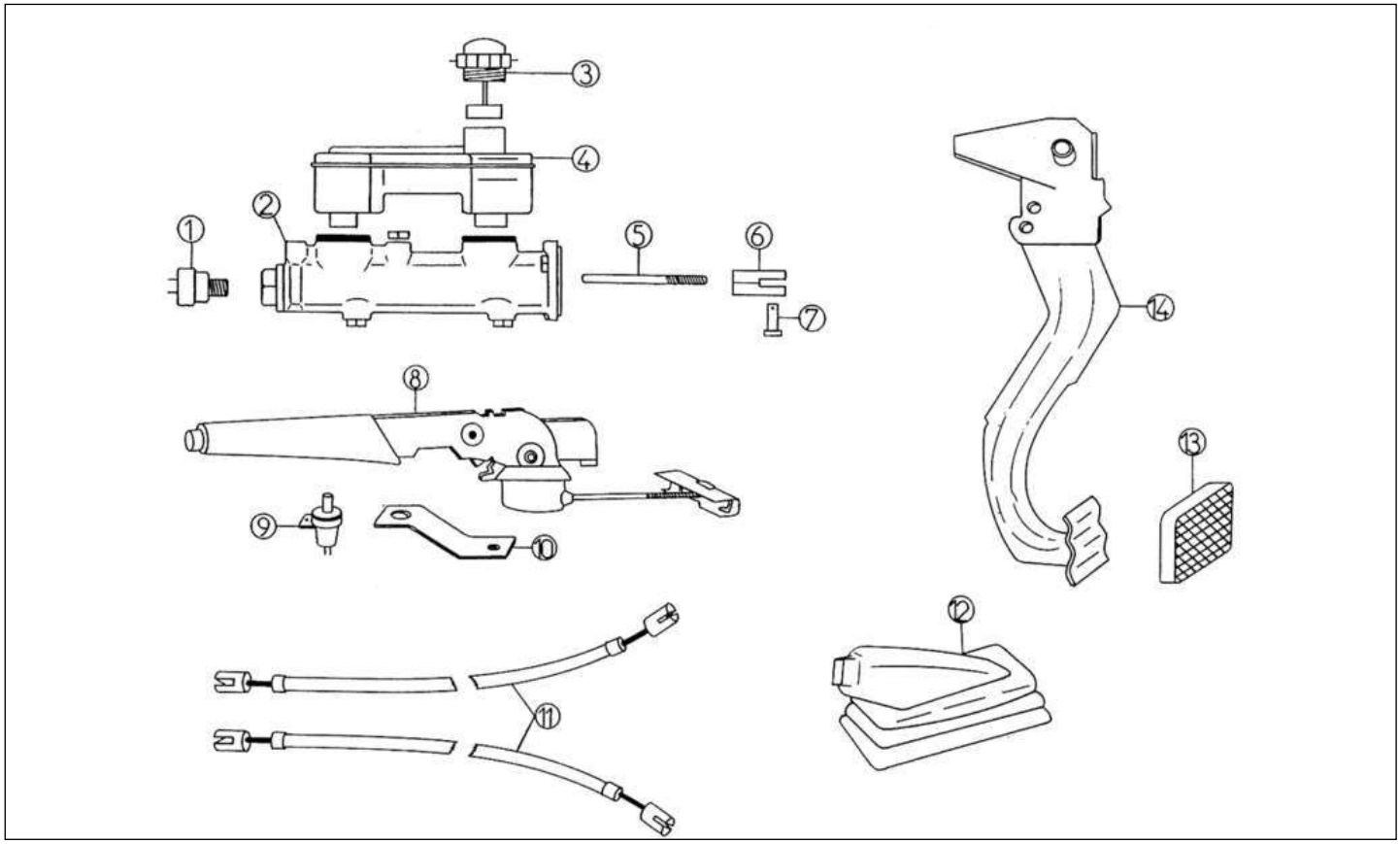

Bezu	Referenz	Beschreibung	Stü	Anmerkungen
1	6A15	Bremslichtschalter am H.B.Z.	1	
2	6A14	Hauptbremszylinder	1	
3	6A13	Deckel Bremsflüssigkeitsbehälter	1	
4	6A12	Bremsflüssigkeitsbehälter	1	
5	6A10	Stange H.B.Z.	1	
6	6A8	Pedalabdeckung	1	
7	6A9	Gabelkopfbolzen	1	
8	6K001	Handbremshebel	1	
9	8K002A	Handbremslichtschalter	1	
10	6K004A	Halter Handbremshebel N/M	1	
11	6L002	Handbremsseil 500	2	
12	6K003	Faltenbald Handbremsseil	1	
13	6A6	Bremspedalgummi	1	
14	6K005	Bremspedal	1	
14	6K005Z	Bremspedal + Pedalgummi UK	1	

Ersatzteile | *Karosserie*

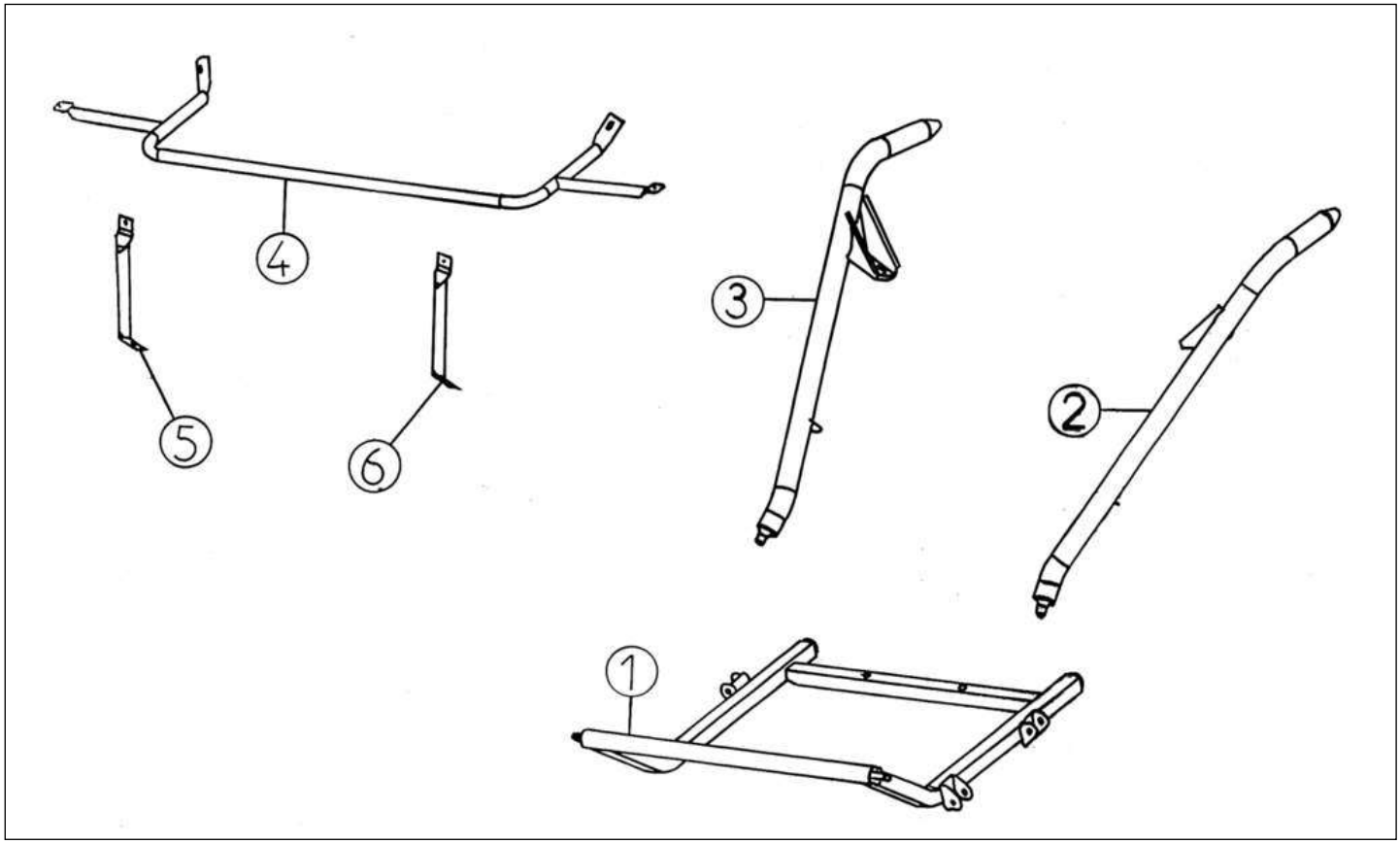

Bezu	Referenz	Beschreibung	Stü	Anmerkungen
1	7K312	Rahmen vorne unten 400/500	1	
2	7K311	Halter links vorne	1	
3	7K310	Halter rechts vorne	1	
4	7S317	Stoßstangenbaum 500 Evol,500.4	1	
5	7L316	Halter vorne rechts 500	1	
6	7L315	Halter vorne links 500	1	

Ersatzteile — *Karosserie*

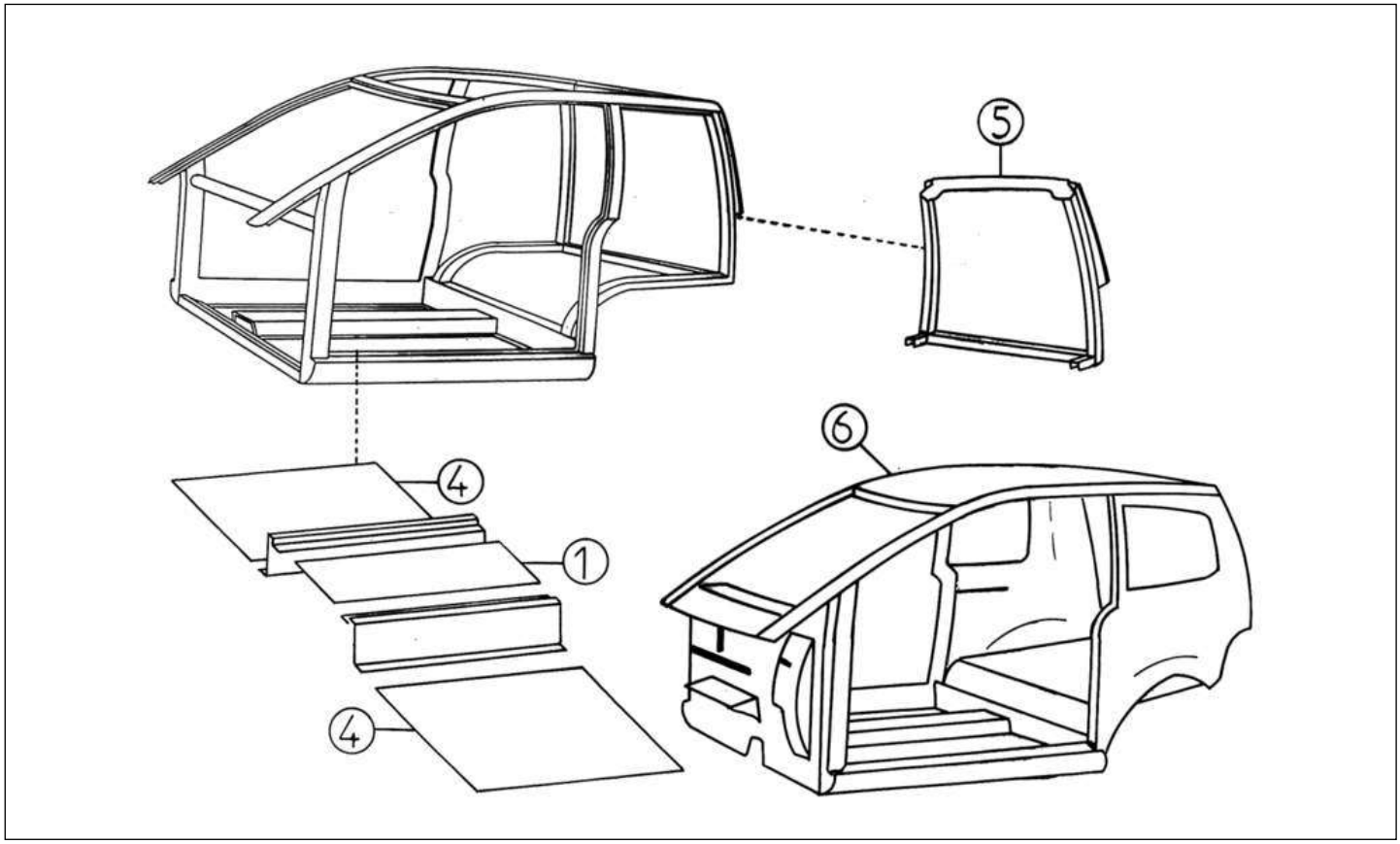

Bezu	Referenz	Beschreibung	Stü	Anmerkungen
1	7L344	Bodenplatte Mitte Alu 500	1	
4	7L346	Bodenplatte seitlich 500 CMMP038	2	
5	7R345	Heckscheibenrahmen 400 Evo.	1	
6	7S001	Karosserie 500	1	7R007 + 7S946 + 7S004 + 7R153 + 7S027 + 7S028
6	7S001Z	Karosserie 500 UK	1	7R007Z + 7S946 + 7S004 + 7R153Z + 7S027Z + 7S028Z

Ersatzteile | *Karosserie*

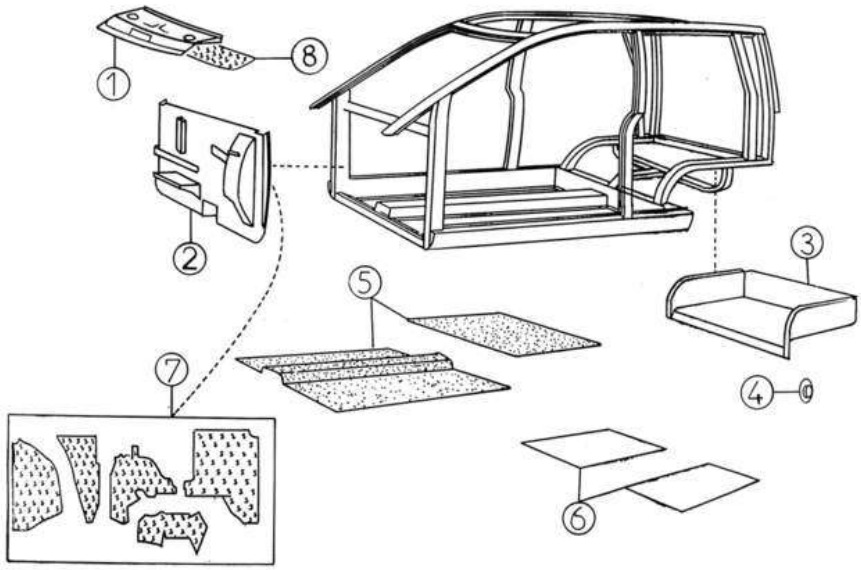

Bezu	Referenz	Beschreibung	Stü	Anmerkungen
1	7R153	Leitblech für Windschutzscheibe	1	
1	7R153Z	Leitblech für Windschutzscheibe UK	1	
3	7S946	PLATEFORME ARRIERE TQM / 4	1	
4	7K166	Abdeckung rund	5	
5	7W130	Teppichsatz blau 4teilig	1	
5	7S130Z	Teppichsatz 5 Stück TQM UK blau	1	
7	7R343	Dämmmattensatz Spritzwand	1	
8	7R342	Dämmmatte für Windschutzscheibe	1	

Ersatzteile | *Karosserie*

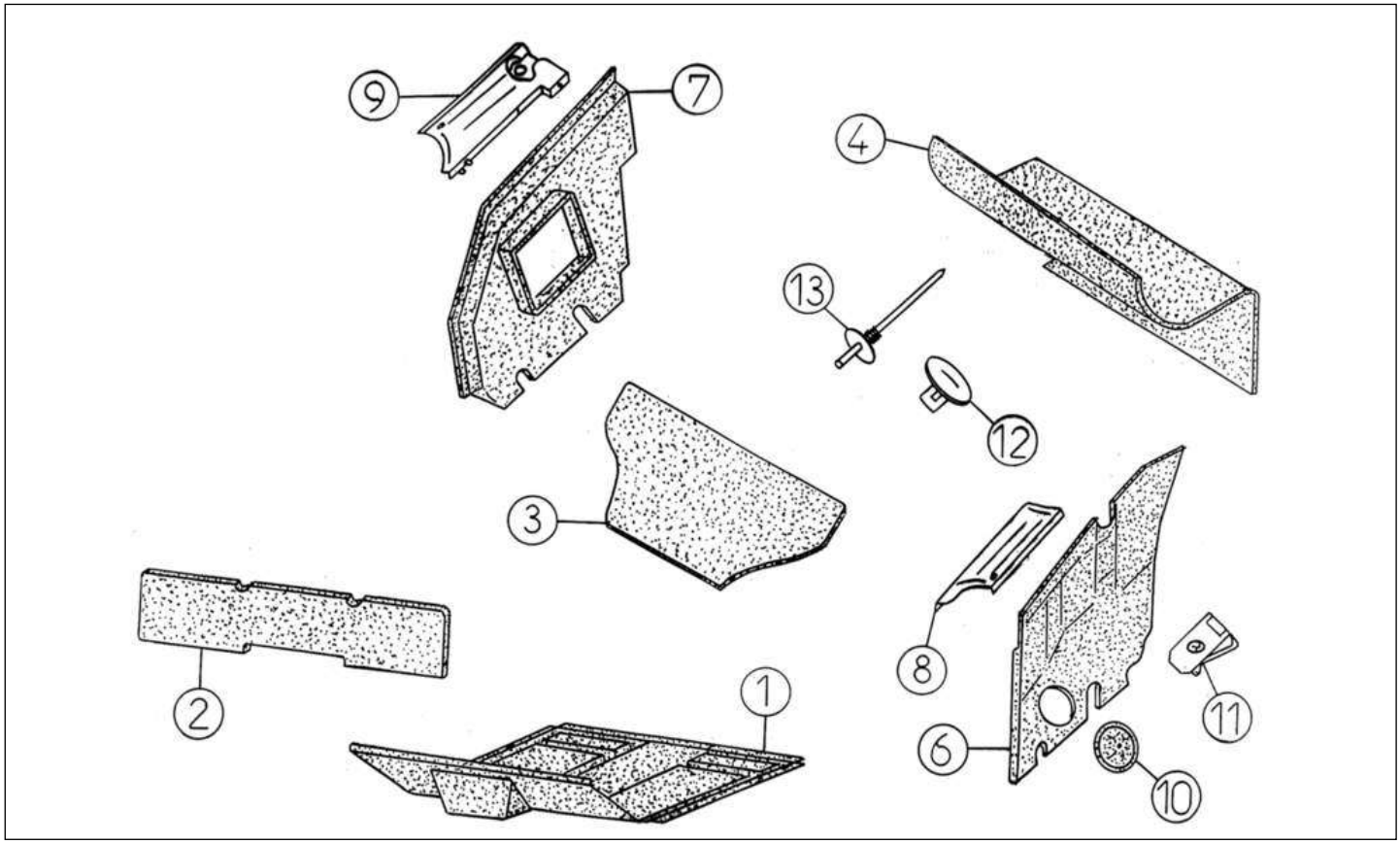

Bezu	Referenz	Beschreibung	Stü	Anmerkungen
1	7K229A	Motorschutz Dämmmatte unten	1	
2	7R426	Dämmmatte hinter der Stoßstange	1	
4	7R425	Dämmatte Spritzwand	1	
6	7K423	Dämmmatte Radkasten links 400	1	
7	7K424	Dämmmatte Radkasten rechts 400	1	
8	7S162	Halter Dämmmatte li.500Ev.500.4	1	
9	7S163	Halter Dämmmatte re.500Ev.500.4	1	
10	7K428	Deckel Dämmmatte rund D.19,8 Zugang	1	
11	7K434	Blechmutter Dämmmatte	3	
12	7K436	Klammer für 7K435	3	
13	7K435	Niete Dämmmatte	3	

Ersatzteile | *Karosserie*

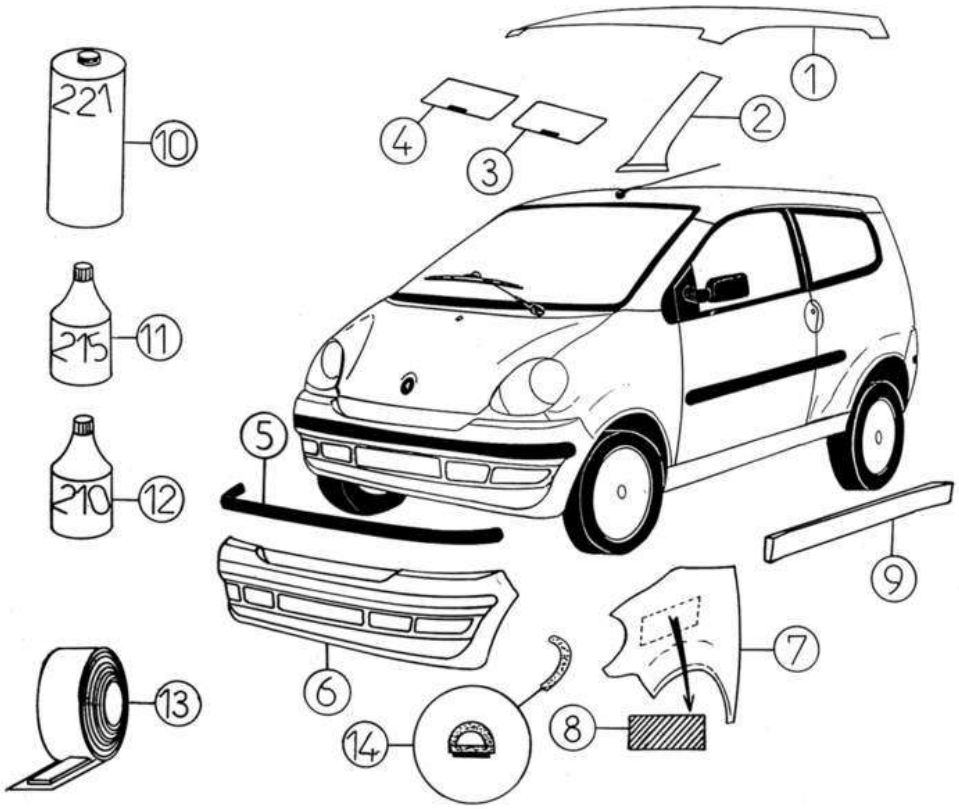

Bezu	Referenz	Beschreibung	Stü	Anmerkungen
1	7S004	Dach 500-4 + Himmel + Antennenfuß	1	
2	7R011	Abdeckung A-Säule li.400 Evol.	1	
2	7R012	Abdeckung A-Säule re.400 Evol.	1	
3	7K129A	Sonnenblende links mit Kartentasche	1	
4	7K129B	Sonnenblende rechts mit Spiegel	1	
5	7R147	Schutzleiste Stoßstange SCHWARZ	1	
6	7S019A	Stoßstange vorne 500 Evo.500.4 lackierbar	1	
7	7S013	Kotflügel 500 Evo,500.4 links	1	
7	7S014	Kotflügel 500 Evo,500.4 rechts	1	
9	7S022	Schwellerverkl.re.500 Evolution	1	
9	7S021	Schwellerverkl.li.500 Evolution	1	
10	7K358	Kleber 227 Karosseriekleber	X	
11	7K359	Primer 215 Kunststoff 30ml	X	
12	7K360	Primer 210T G+P Alu u.Glas	X	
13	7K357	Klebeband 2x10 mm x 20 m	X	
14	7AG340	Dichtgummi Motorhaube seitl.	2	

Ersatzteile | *Karosserie*

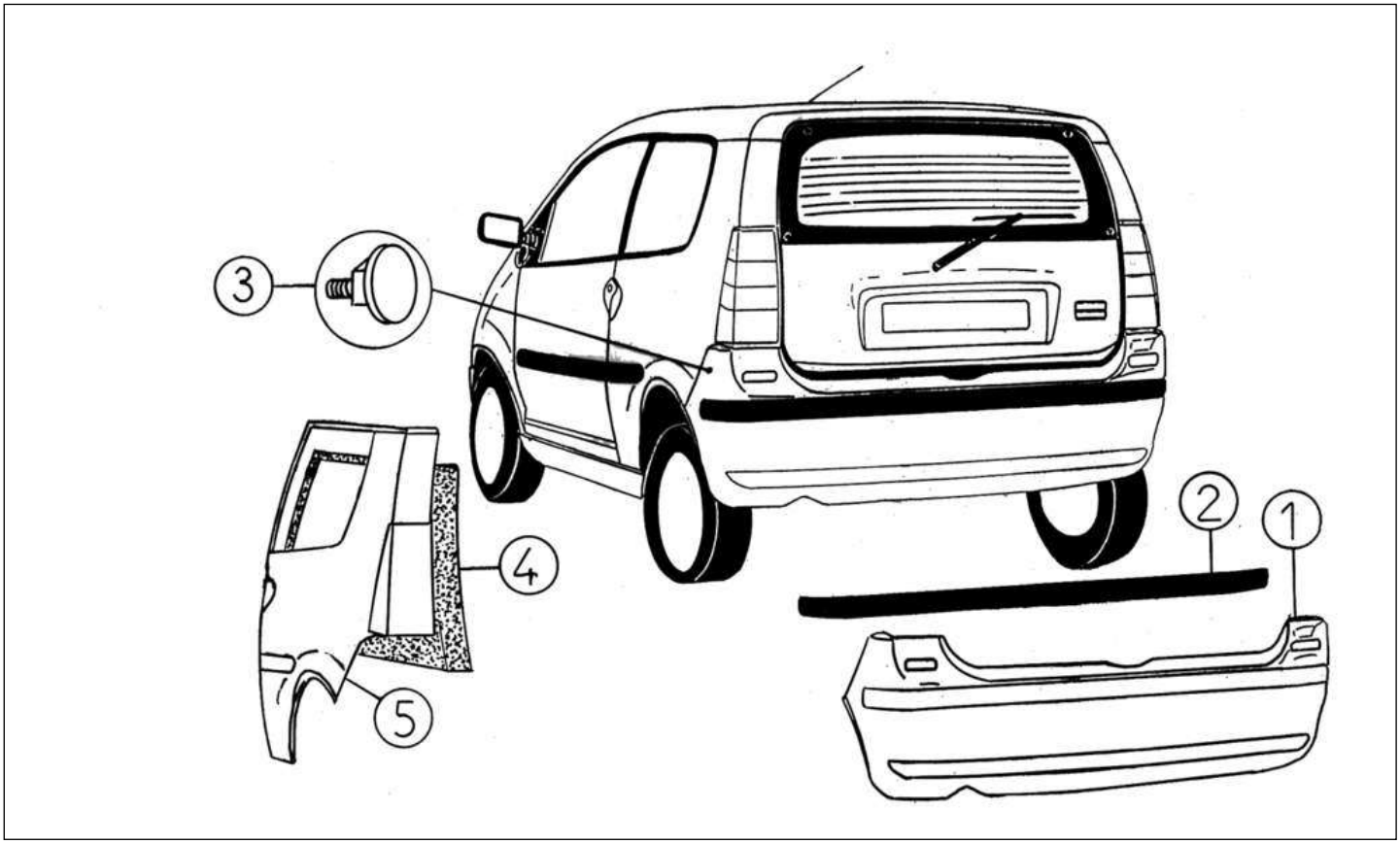

Bezu	Referenz	Beschreibung	Stü	Anmerkungen
1	7S029A	Stoßstange hi.500 Evolution	1	
2	7R147	Schutzleiste Stoßstange SCHWARZ	1	
3	7R349	Gewindestift stoßstange schwarz	2	
4	7S177	Innenverkleidung Seitenwand links	1	
4	7S176	Innenverkleidung Seitenwand rechts	1	
5	7S027	Seitenwand li.hi.500 Evo.500.4	1	
5	7S028	Seitenwand re.hi.500 Evo.500.4	1	
5	7S028Z	Seitenwand re.hi.500 Evo.500.4 UK	1	
5	7S027Z	Seitenwand li.hi.500 Evo.500.4 UK	1	

Ersatzteile | *Karosserie*

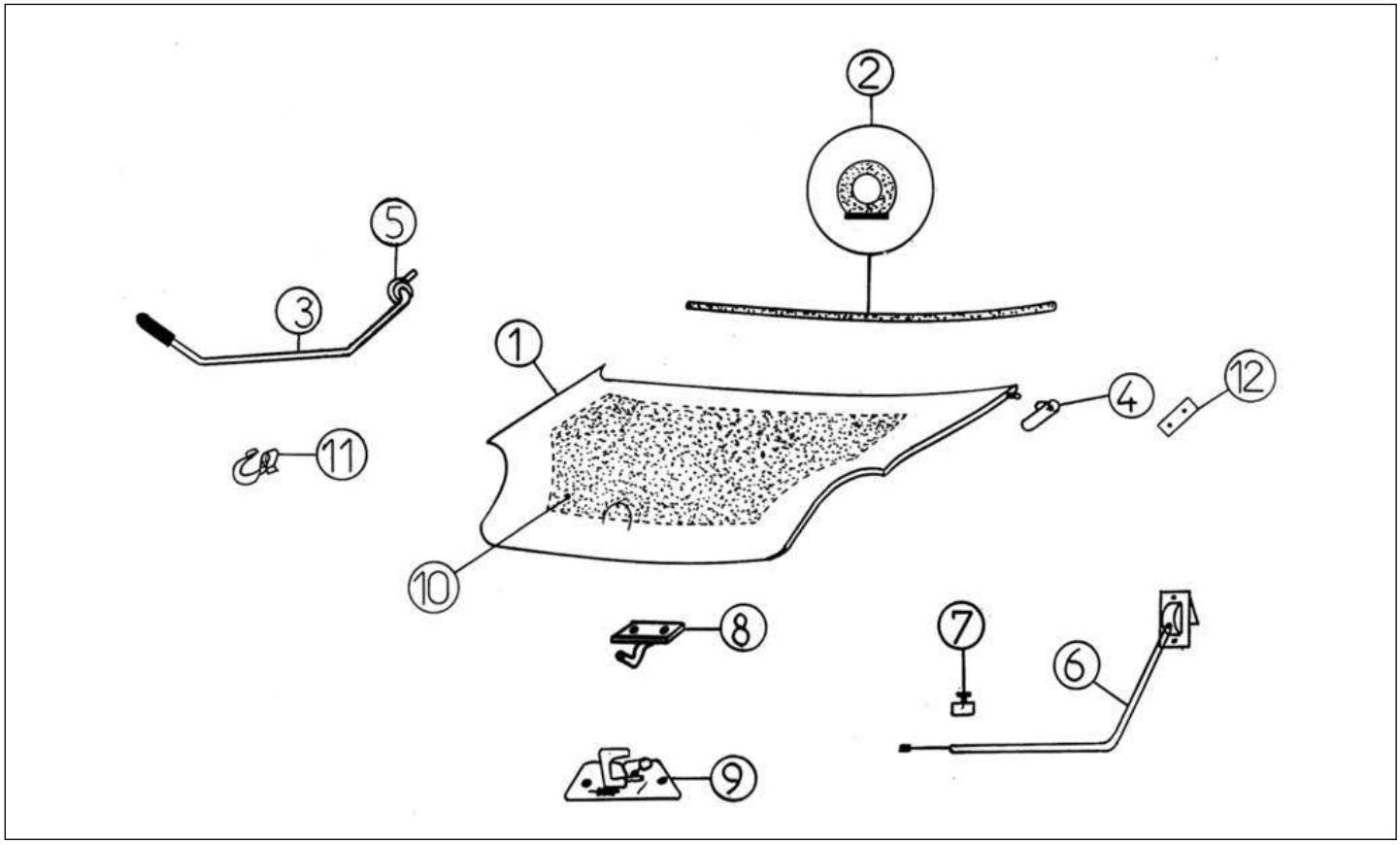

Bezu	Referenz	Beschreibung	Stü	Anmerkungen
1	7S085	Motorhaube 500 Evolution,500.4	1	
2	7R160	Dichtg.Motorh./Prinz H. 1115 mm	1	
3	7K213A	Stange Motorhaube A4E	1	
4	7R172	Scharnier Motorh. rechts	1	
4	7R171	Scharnier Motorh. links	1	
5	7K220	Gummi Motorhaubenstange	1	
6	7K087	Seilzug Motorhaubenöffner/Heckklappe	1	
7	7G216	Halter Seilzug 7K087/2K028	1	
8	7K212	Haken Motorhaubenverriegelung	1	
9	7K088	Schloss Motorhaube	1	
11	7G214	Clip Motorhaubengestänge	1	
12	7K403	Scharnierbefestigungsplatte Motorhaube	2	

Ersatzteile | *Karosserie*

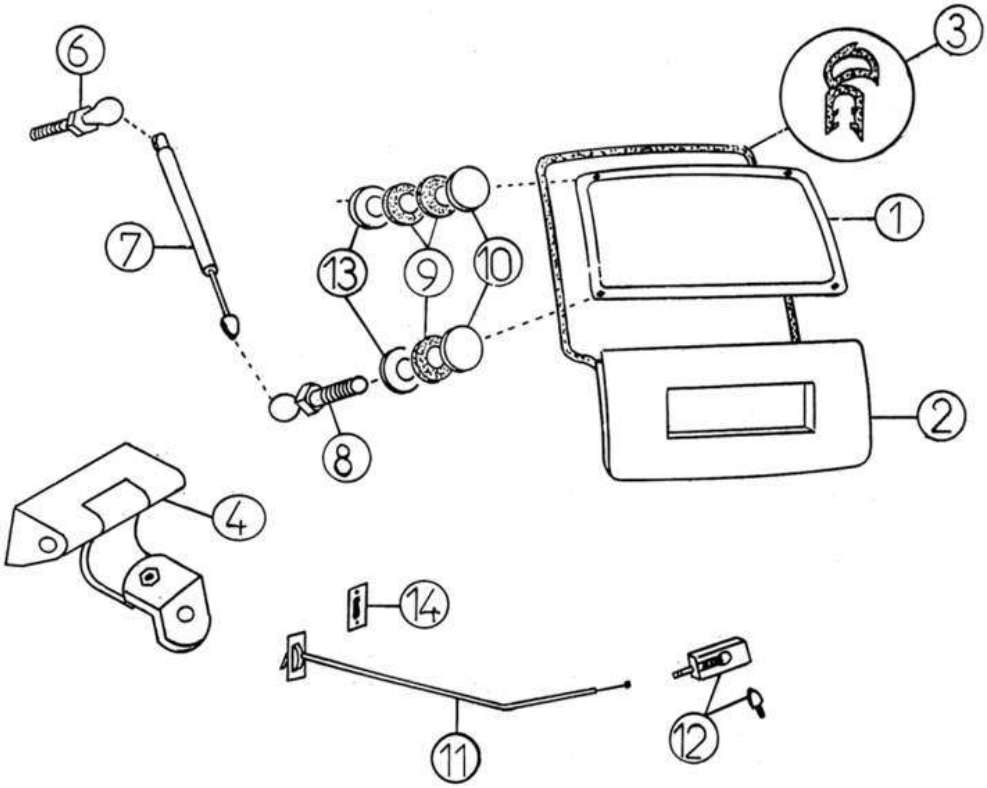

Bezu	Referenz	Beschreibung	Stü	Anmerkungen
1	7R114VD	Heckscheibe getönt+beheizt	1	
1	7K114	Heckscheibe klar	1	
1	7R114D	Heckscheibe klar beheizt	1	
2	7K095	Heckklappe mit Innenverkleidung	1	
3	7W100	Dichtgummi Heckklappe 3330 mm	1	
4	7K169A	Scharnier Heckklappe n/M	2	
6	7K102A	Kugelkopf Heckkl. mit Gewinde	2	
7	7K101	Dämpfer für Heckklappe 160N	2	
8	7K103	Kugelkopf Heckklappendämpfer unten links	1	
8	7K104	Kugelkopf Heckklappendämpfer unten	1	
9	7K261	Scheibe Gummi Heckklappenmutter 12x30	6	
10	7K260	Mutter groß Heckklappenscharnier	4	
11	7L087	Seilzug Motorhaubenöffner 500, 1365 mm	1	
12	7UB187	Heckklappeschloss	1	
14	7K351	Dichtung Befestigung Seilzug 70SH	1	

Ersatzteile | *Karosserie*

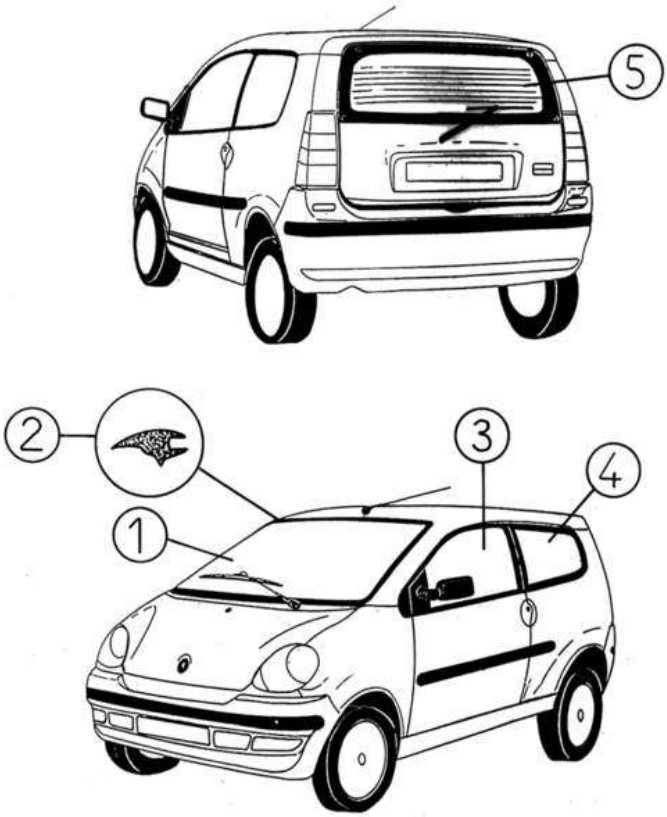

Bezu	Referenz	Beschreibung	Stü	Anmerkungen
1	7R107V	Windschutzscheibe getönt	1	
2	7K015	Windschutzscheibenrahmen	1	
3	7K108	Türfenster links klar	1	
3	7K108V	Türfenster links getönt	1	
3	7K109V	Türfenster rechts getönt	1	
3	7K109	Türfenster rechts klar	1	
4	7L110	Seitenfenster links klar	1	
4	7L110V	Seitenfenster links getönt	1	
4	7L111	Seitenfenster rechts klar	1	
4	7L111V	Seitenfenster rechts getönt	1	
5	7R114D	Heckscheibe klar beheizt	1	
5	7R114VD	Heckscheibe getönt+beheizt	1	
5	7K114	Heckscheibe klar	1	

Ersatzteile | *Karosserie*

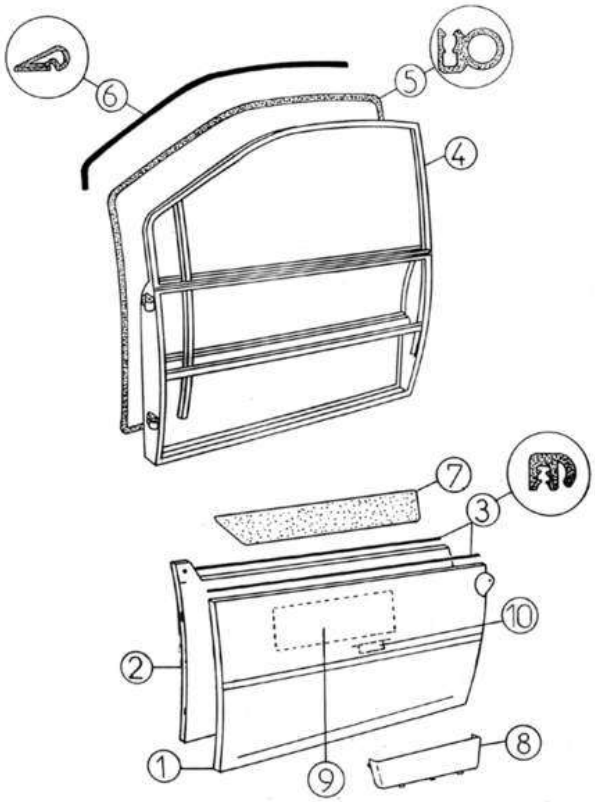

Bezu	Referenz	Beschreibung	Stü	Anmerkungen
1	7K039	Türhaut links	1	
1	7K040	Türhaut rechts	1	
2	7R045M	Türverkleidung li.	1	
2	7R045E	Türverkleidung li. elektr.	1	
2	7R046M	Türverkleidung re.	1	
2	7R046E	Türverkleidung re. elektr.	1	
3	7A49	Fensterrabstreifleiste außen 848-853 MM	4	
4	7R038	FRAME OF RIGHT DOOR	1	
6	7K321	Dichtgummi für Türe (zum Kleben)	2	
7	7R055	Türtapezierung links	1	
7	7R054	Türtapezierung rechts	1	
8	7R043	Türablagefach links	1	
8	7R044	Türablagefach rechts	1	
9	7R450	Versteifung Türe 600x200x4	2	
10	2R038	Klappe Druckausgleich Türe	2	

Ersatzteile | *Karosserie*

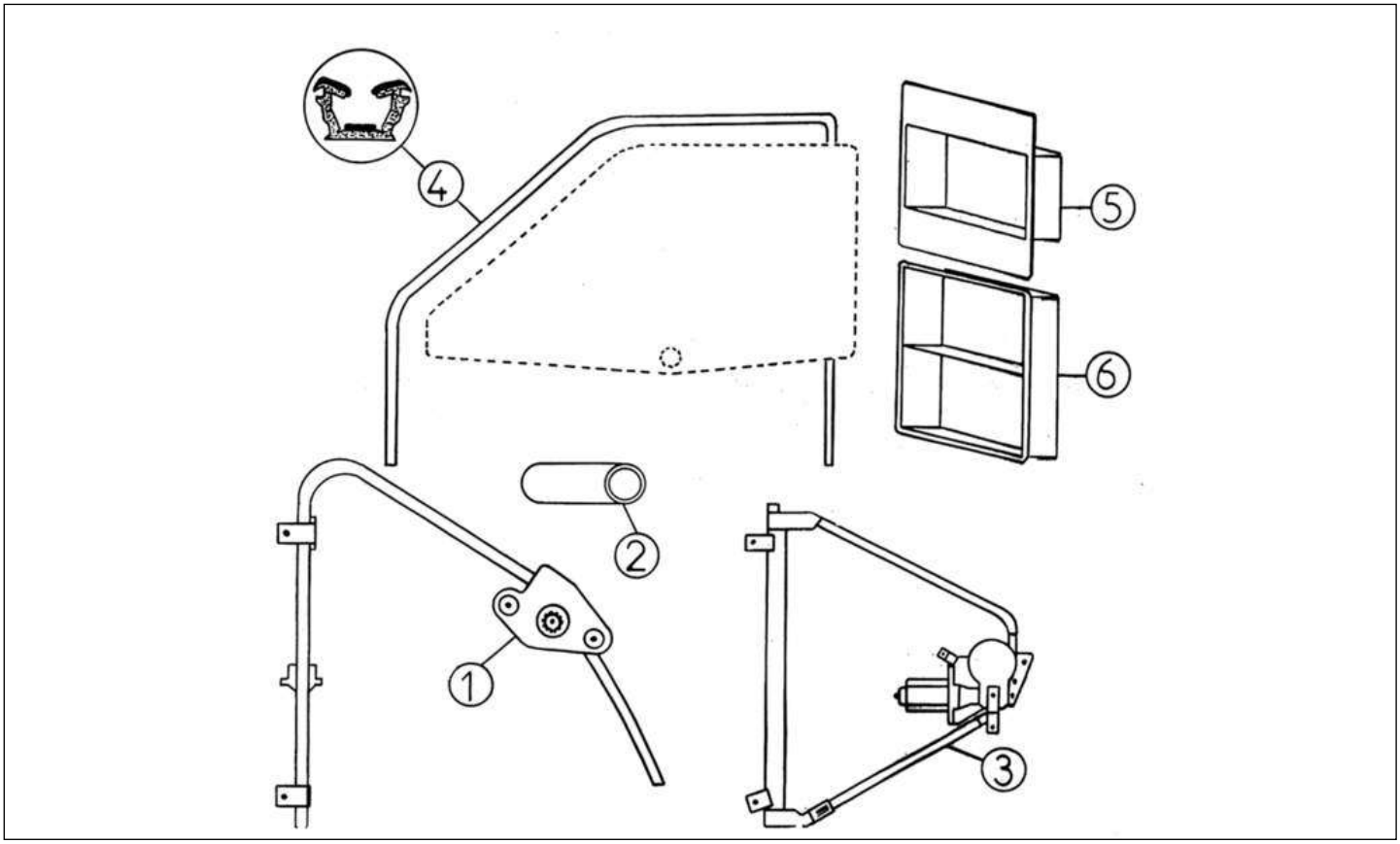

Bezu	Referenz	Beschreibung	Stü	Anmerkungen
1	7K065	Fensterheber links	1	
1	7K066	Fensterheber rechts	1	
2	7R067	Fensterheber	2	
3	7K066E	Fensterheber rechts elektrisch	1	
3	7K065E	Fensterheber links elektrisch	1	
4	7R050	Fensterführungsgummi 2,20m	2	
5	7K331	Abdeckung Fensterschalter einfach	1	
6	7K332	Abdeckung Fensterschalter doppelt	1	

Ersatzteile | *Karosserie*

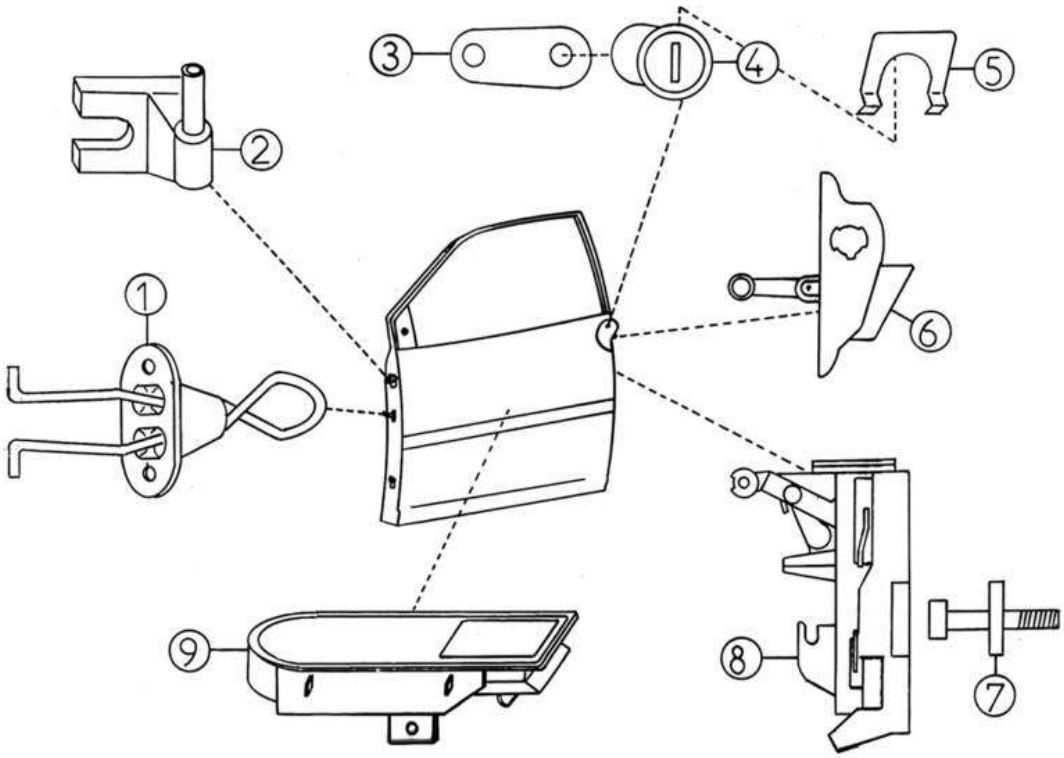

Bezu	Referenz	Beschreibung	Stü	Anmerkungen
1	7K048	Türfänger	2	
2	7K060	Türscharnier rechts	2	
3	7K070	Hebel Türschloß rechts	1	
3	7K069	Hebel Türschloß links	1	
4	4G019	Schlosssatz + Schlüssel	1	
5	7K056	Sicherung Türschloss	2	
6	7K106	Türschnalle außen rechts	1	
6	7K105	Türschnalle außen links	1	
7	7K064	Schraube Türschloss	2	
8	7K063	Türschloss rechts	1	
8	7K062	Türschloss links	1	
9	7K071	Türöffner innen	2	

Ersatzteile | *Karosserie*

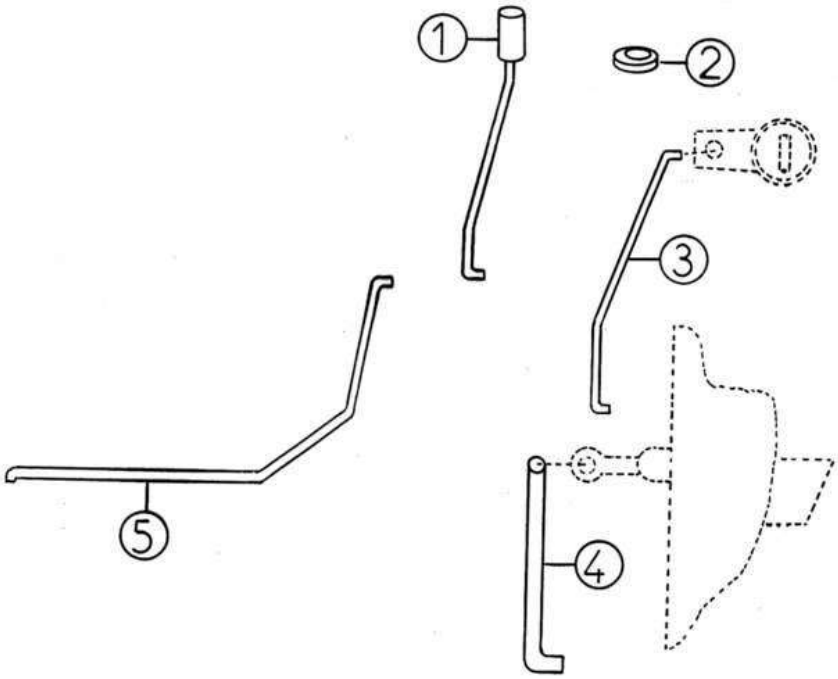

Bezu	Referenz	Beschreibung	Stü	Anmerkungen
1	7K074	Gestänge Türverschluss innen rechts	1	
1	7K075	Gestänge Türverschluss innen links	1	
2	7K076	HÜLSE GESTÄNGE TÜRVERSCHLUß	2	
3	7K079	Gestänge Türschloss zu Schnalle links	1	
3	7K080	Gestänge Türschloss zu Schnalle rechts	1	
4	7K078	Gestänge Türschnalle außen rechts	1	
5	7K042	Gestänge Türöffner rechts	1	

Ersatzteile | *Karosserie*

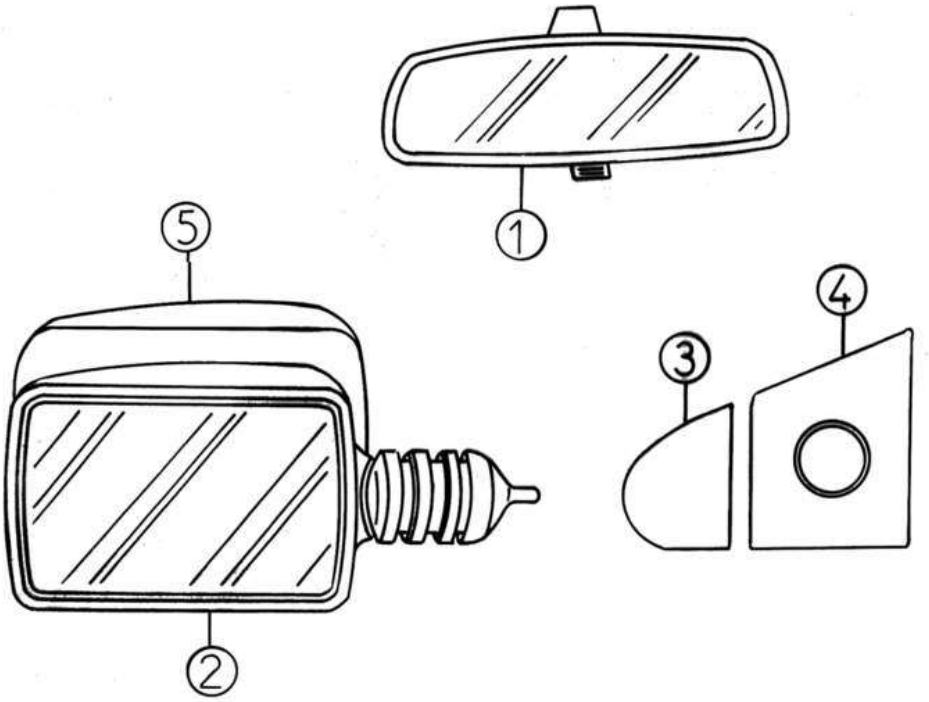

Bezu	Referenz	Beschreibung	Stü	Anmerkungen
1	7G125	Spiegel innen Tag/Nacht	1	
2	7G142	Seitenspiegel rechts	1	
2	7G141	Seitenspiegel links	1	
3	7R059C	Spiegelblende li. klein	1	
4	7R058B	Spiegelblende re. groß	1	
4	7R059A	Spiegelblende li. groß	1	
5	7G203	Spiegelblende links AIXAM 2000	1	
5	7G204	Spiegelblende rechts AIXAM2000	1	

Ersatzteile | *Karosserie*

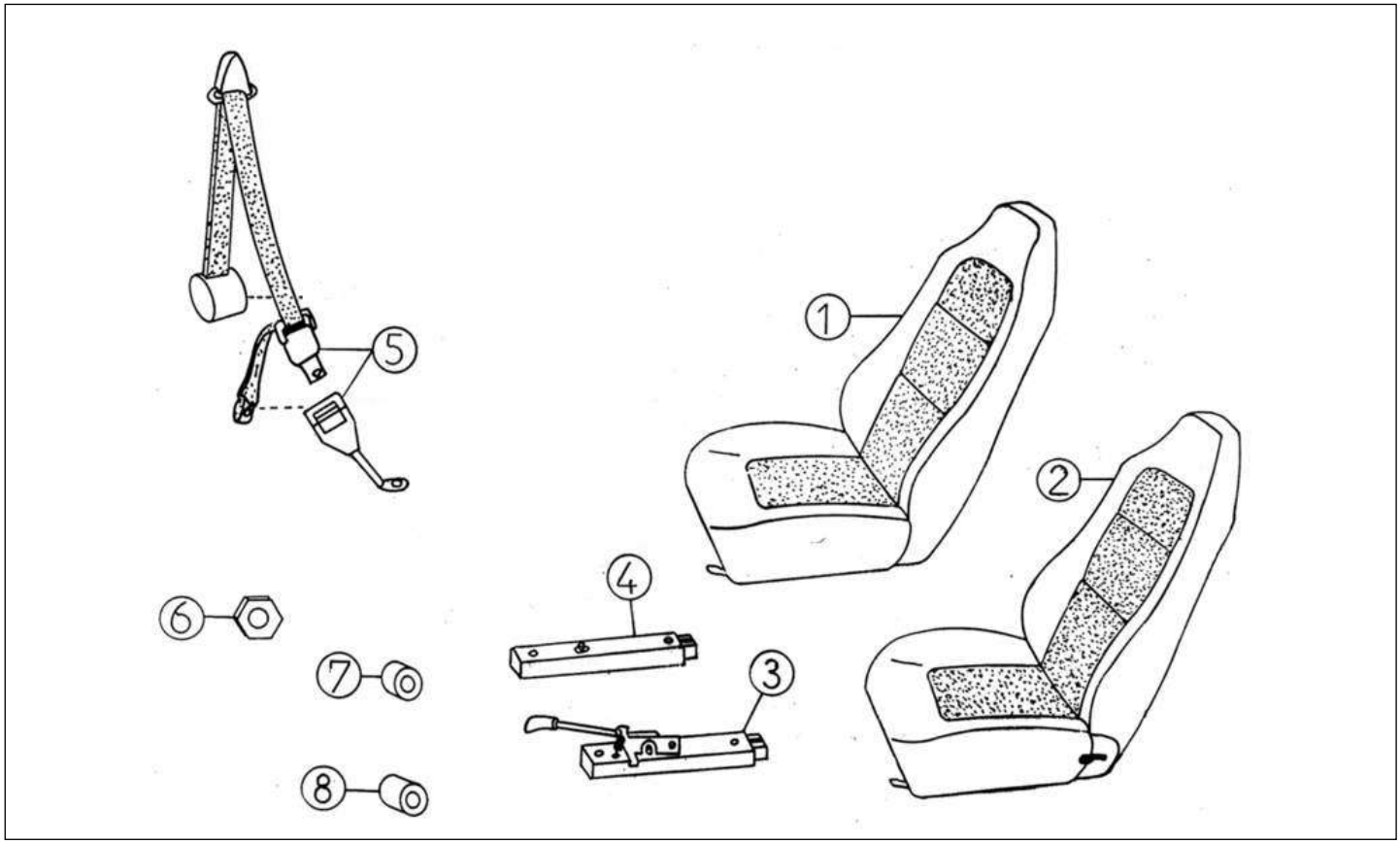

Bezu	Referenz	Beschreibung	Stü	Anmerkungen
2	7S118Z	Sitz rechts kippbar	1	
2	7S117A	Sitz links kippbar	1	
3	7K121G	Sitzschiene mit Verstellung links	1	
3	7K121D	Sitzschiene mit Verstellung rechts	1	
4	7K122	Sitzschiene einfach	2	
5	7AY126	Kit Sicherheitsgurt vorne	2	
6	7K320	Sechskantscheibe	4	
8	7K319	Distanzscheibe Sitz Länge 12	4	

Ersatzteile | *Karosserie*

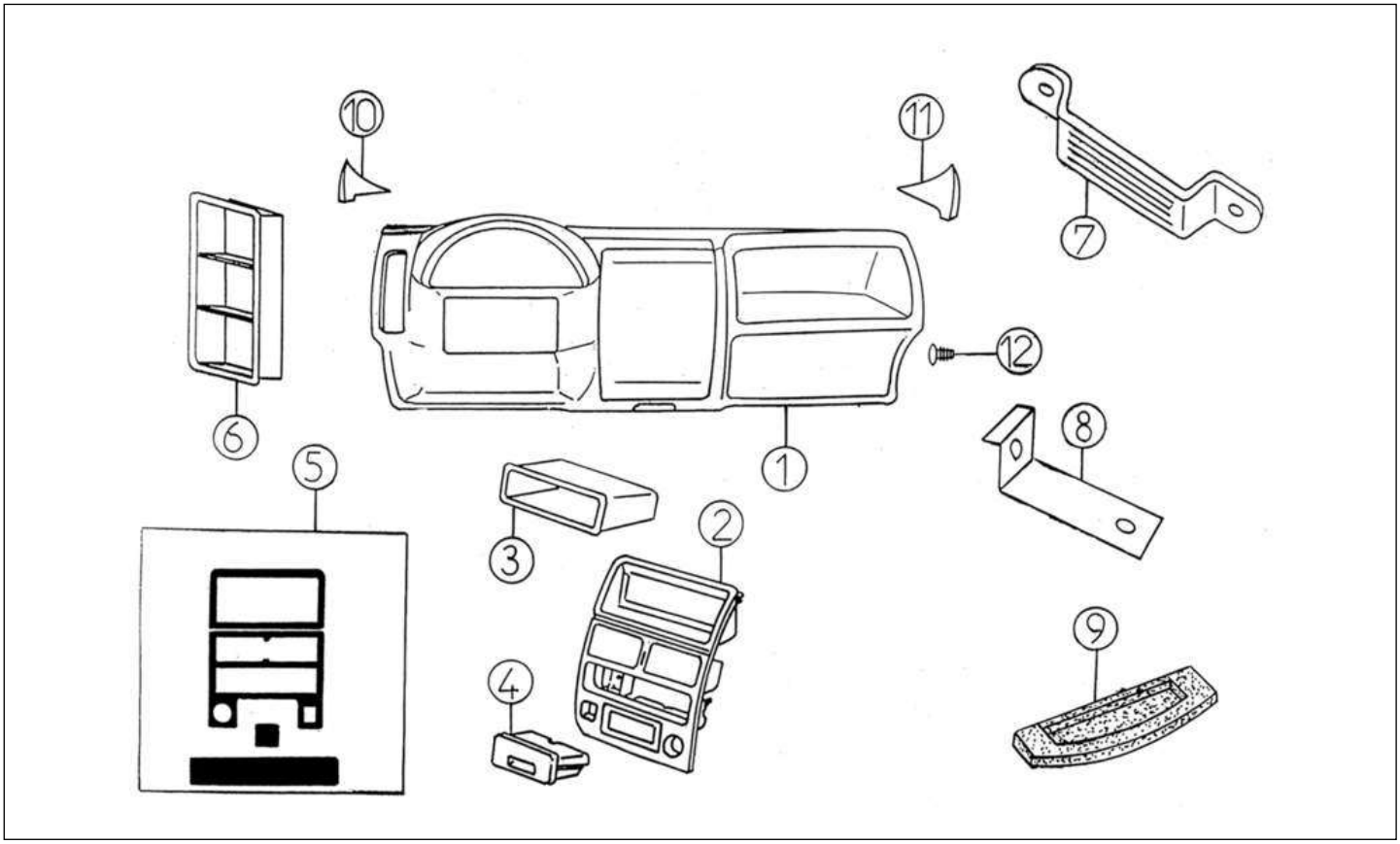

Bezu	Referenz	Beschreibung	Stü	Anmerkungen
1	7R123	Armaturenbrett 2001	1	-> VLGC45 VBA 00000307
1	7R123A	Armaturenbrett	1	VLGC 34 VBA 00000308 ->
2	7K127	Mittelkonsole ohne Düse	1	
3	7G304	Ablagefach anstelle von Radio	1	
4	7K124	Aschenbecher	1	
5	7R222	Wurzelholzdesign(4P)Evolution	1	
6	7K333	Halter für Schalter dreifach	1	
7	7AP352	Halter Türgriff	1	
8	7K353	Bügel Armaturenbrett	2	
9	7S356	Hutablage 500.5	1	
10	7R355	Ecke Armaturenbrett links Evo	1	
11	7R354	Ecke Armaturenbrett rechts Evo	1	
12	7K412	Pfropfen für Armaturenbefestig.	2	

Ersatzteile | *Karosserie*

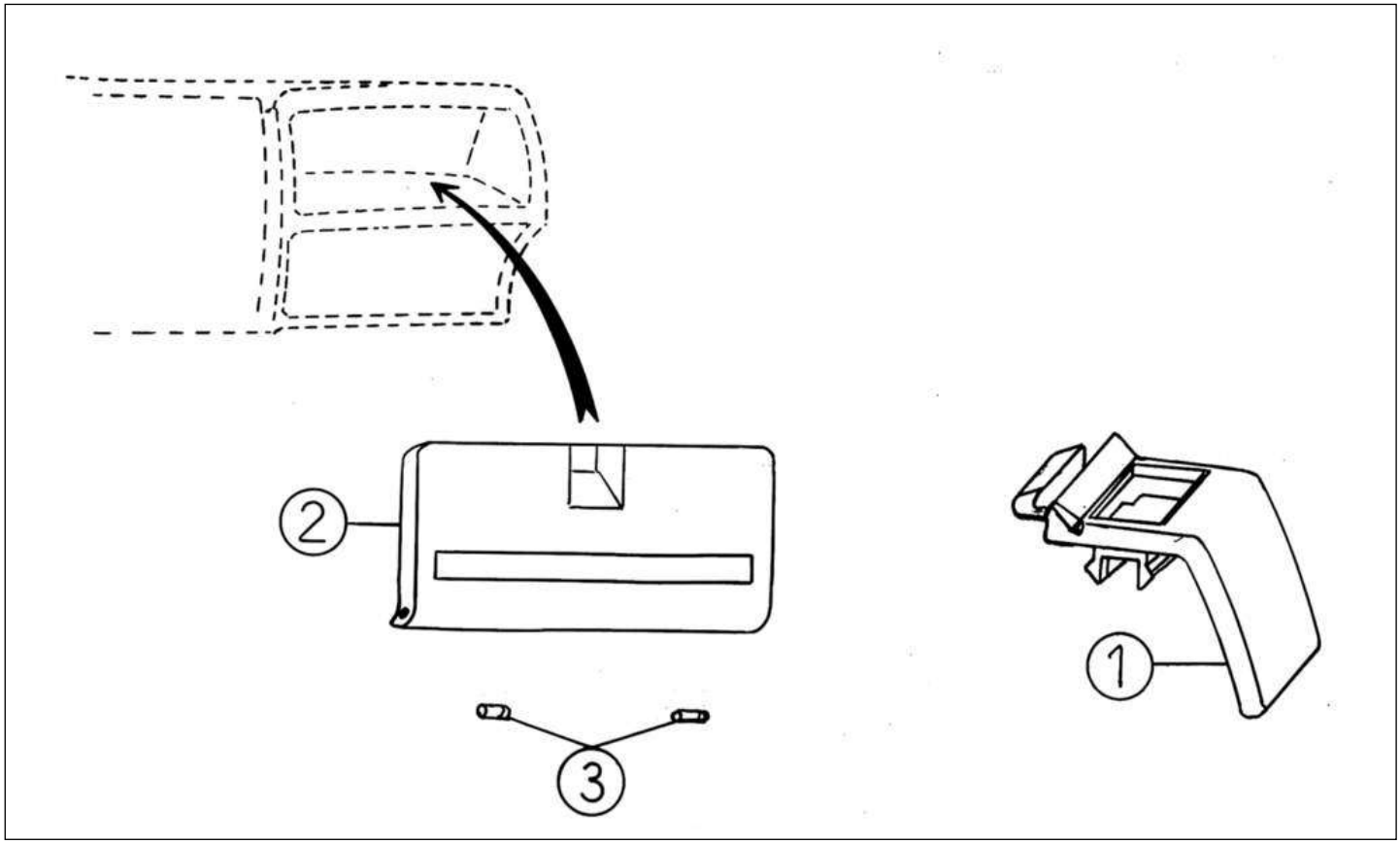

Bezu	Referenz	Beschreibung	Stü	Anmerkungen
1	7R179	Schloss Handschuhfach	1	
2	7R178	Handschuhfach 2001	1	-> VLGC45 VBA 00000307
2	7R178A	Handschuhfach	1	VLGC 34 VBA 00000308 ->
3	7R181	Scharnier Handschuhfach	2	

Ersatzteile	*Karosserie*

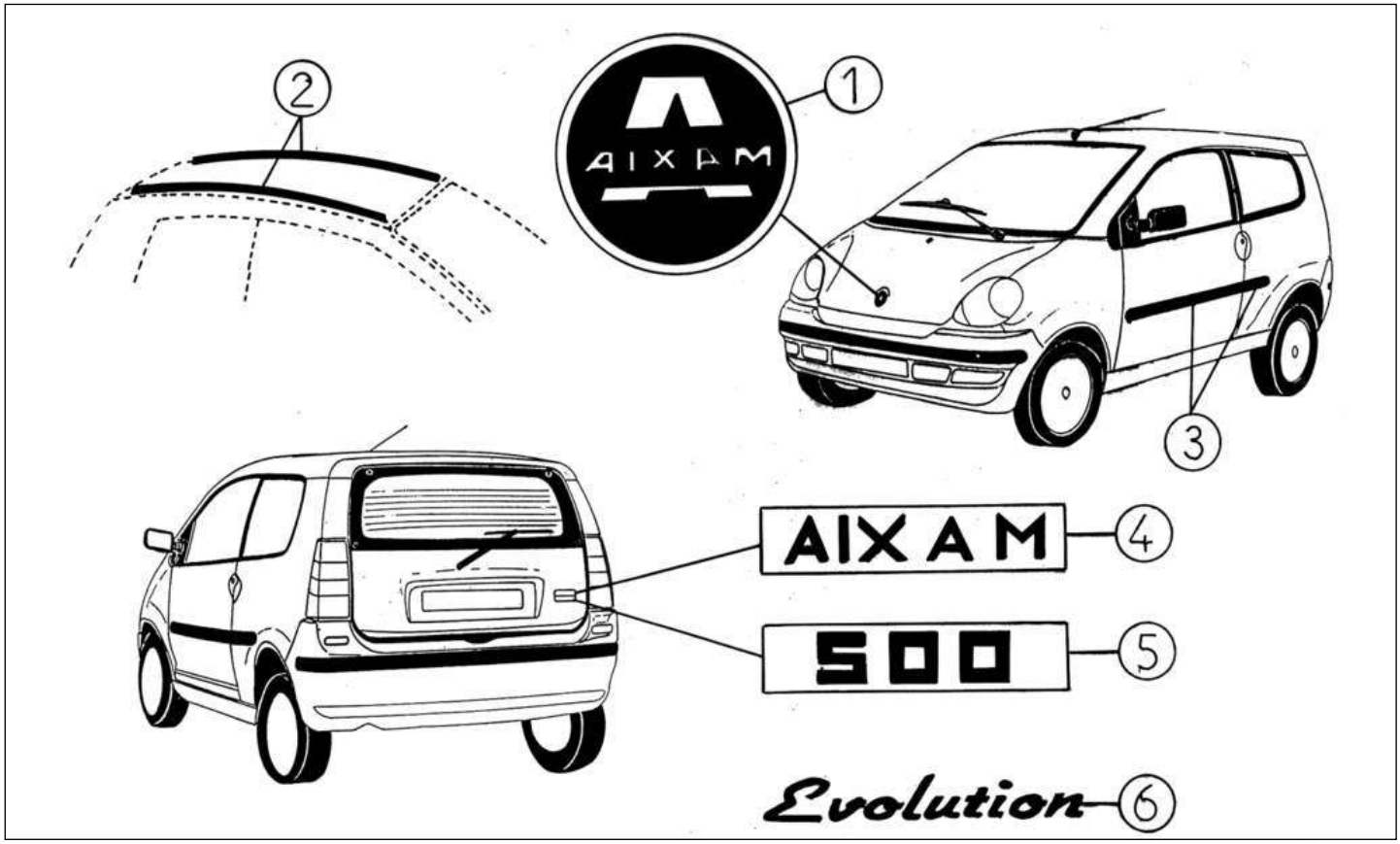

Bezu	Referenz	Beschreibung	Stü	Anmerkungen
1	7K324	Emblem AIXAM vorne D. 70 mm	1	
2	7L407	Dachzierleiste Set 500 TQM	1	
3	7L409	Zierleistensatz 500 LUXE	1	
4	7K323	Emblem AIXAM hinten 102 X 24	1	
5	7L411	Emblem 500	1	
6	7R300	Emblem Evolution	1	

Ersatzteile | *Karosserie*

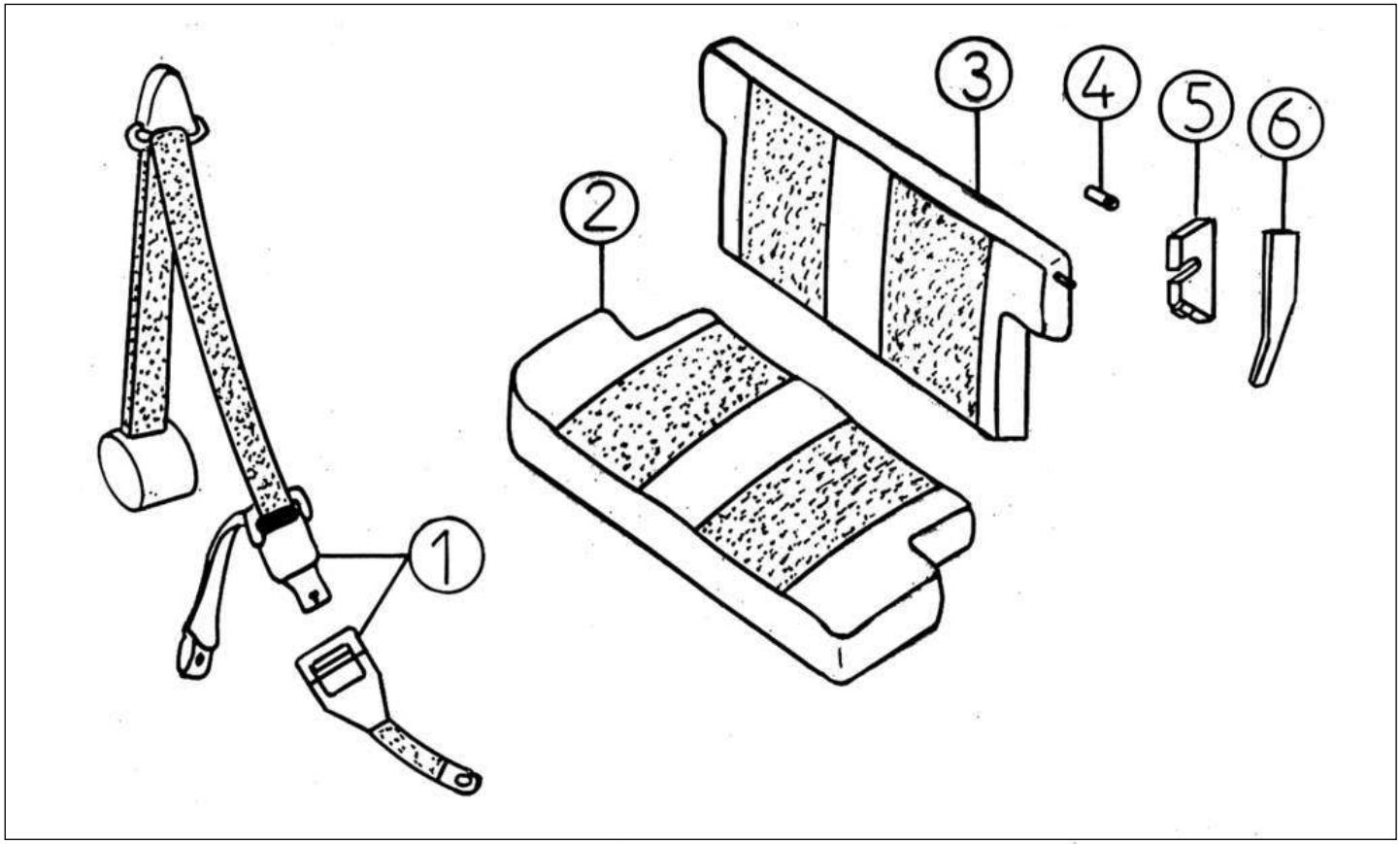

Bezu	Referenz	Beschreibung	Stü	Anmerkungen
1	7S157	PAIRE DE CEINTURE ARRIERE 500	1	
2	7S185	Sitzbank TQM	1	
3	7S186	Sitzbanklehne TQM	1	
4	7L208	Distanzhülse Sitzbankverschluss	2	
5	7L201	Verschluss Sitzbanklehne links	1	
5	7L202	Verschluss Sitzbanklehne rechts	1	
6	7L205	Griff Sitzbanklehne links	1	RENAULT EXPRESS
6	7L206	Griff Sitzbanklehne rechts	1	RENAULT EXPRESS

Ersatzteile | *Elektrik Zubehör*

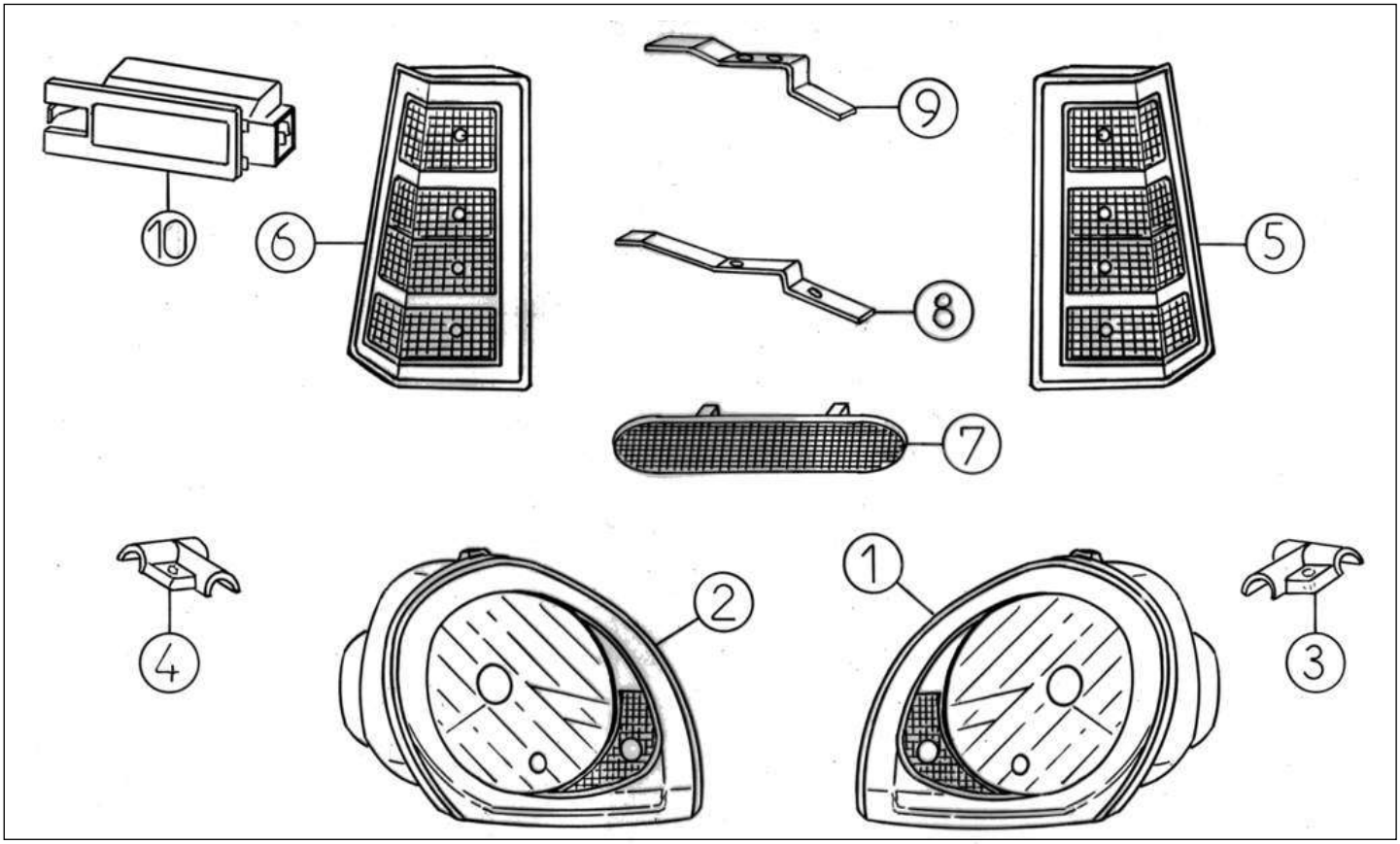

Bezu	Referenz	Beschreibung	Stü	Anmerkungen
1	8R003	Scheinwerfer Evolution links	1	
1	8R003Z	Scheinwerfer Evolution links Rechtslenker	1	
2	8R004	Scheinwerfer Evolution rechts	1	
2	8R004Z	Scheinwerfer Evolution rechts	1	
3	8R063	Halter SW links Evolution	1	
4	8R064	Halter SW rechts Evolution	1	
5	8R009	Heckleuchte rechts Evolution	1	
6	8R008	Heckleuchte links Evolution	1	
8	8R018	Halter unten Blinker/Bremslicht Pick-up	2	
9	8R017	Halter oben Blinker/Bremslicht Pick-up	2	
10	8B51	Kennzeichenleuchte	2	

Ersatzteile — *Elektrik Zubehör*

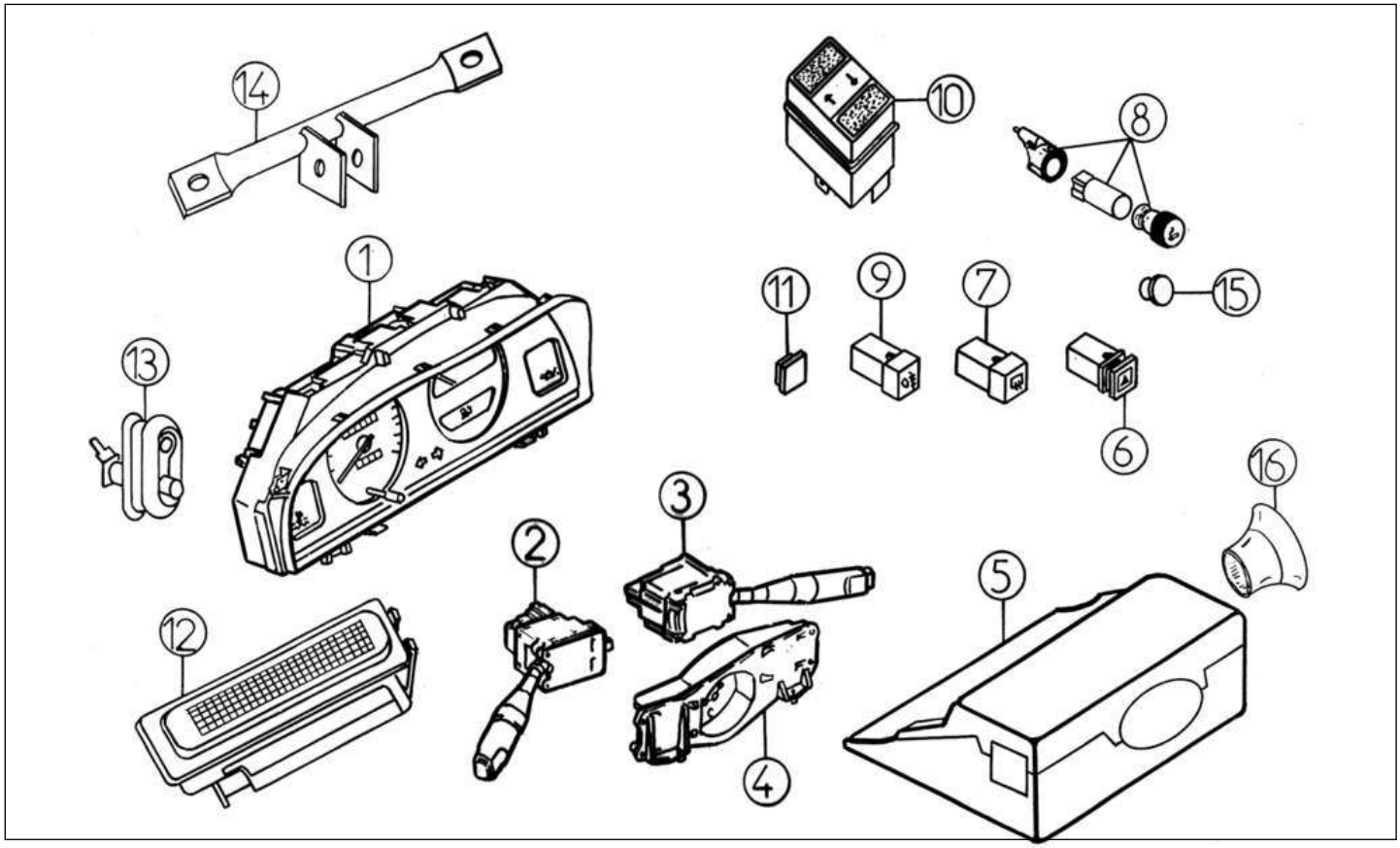

Bezu	Referenz	Beschreibung	Stü	Anmerkungen
1	8R033	Tacho Evolution 80 KM/H	1	VLGC45VBA00000 651 ->
1	8K033AZ	Tacho kompl. mit Uhr UK	1	-> VLGC45VEA00000 385
4	8K071	STÜTZE	1	
6	8K037	Schalter Warnblinkanlage	1	
7	8K081	Schalter Heckscheibenheizung	1	
9	8K082	Schalter Nebelschlussleuchte	1	
10	8K035	Schalter Fensterheber	3	
11	8K034	Abdeckung Schalter	1	
12	8K001	Innenbeleuchtung	1	
13	8K002	Kontaktschalter	1	
14	8K106	Halter Tacho	1	
15	8K034A	Blindabdeckung Schalter rund	1	
16	8K074	Blende Blinkerschalter	1	

Ersatzteile — *Elektrik Zubehör*

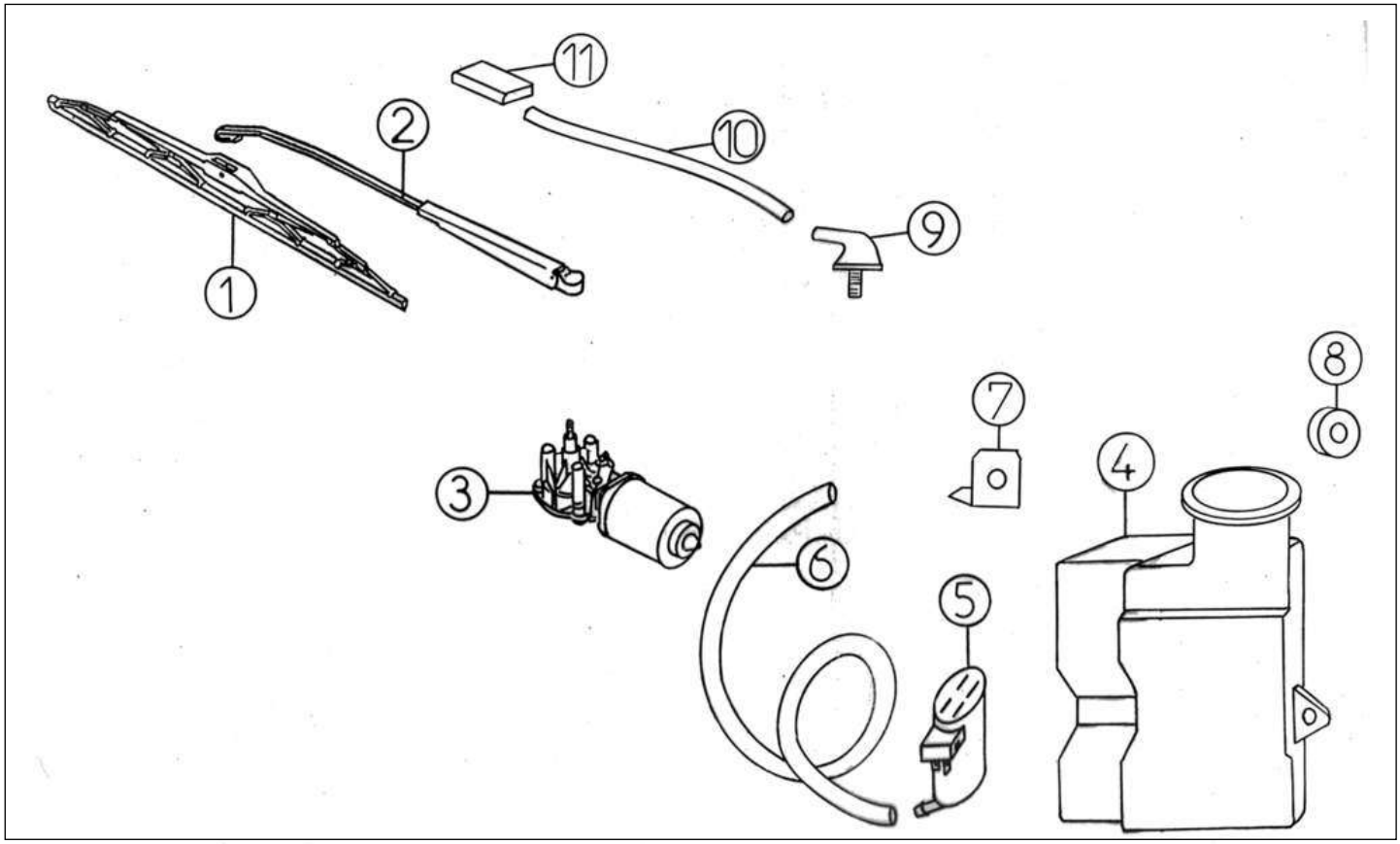

Bezu	Referenz	Beschreibung	Stü	Anmerkungen
1	8K027	Wischergummi vorne LG 580	1	
2	8R026	Wischerarm vo.Evo.m.Spritzdüse	1	
2	8R026Z	Wischerarm vo.Evo.m.Spritzdüse UK	1	
3	8K025	Wischermotor vorne	1	
3	8K025Z	Wischermotor vorne UK	1	
4	8R022	Scheibenwaschbehälter Evolutio 1,7 L	1	
5	8A21	Scheibenspülerpumpe	1	
6	8A23	Schlauch Scheibenreiniger LG. 1020	X	
7	8S049	Halter Scheibenwaschbehälter	1	
8	8R050	Distanz Waschbehälter 5X20 EP8	1	
9	8R114	Verbindungsstück Waschschlauch	1	
10	8R023	Schlauch Scheibenwaschanlage LG. 620	1	
11	8R024	Waschdüse Evolution	1	

Ersatzteile | *Elektrik Zubehör*

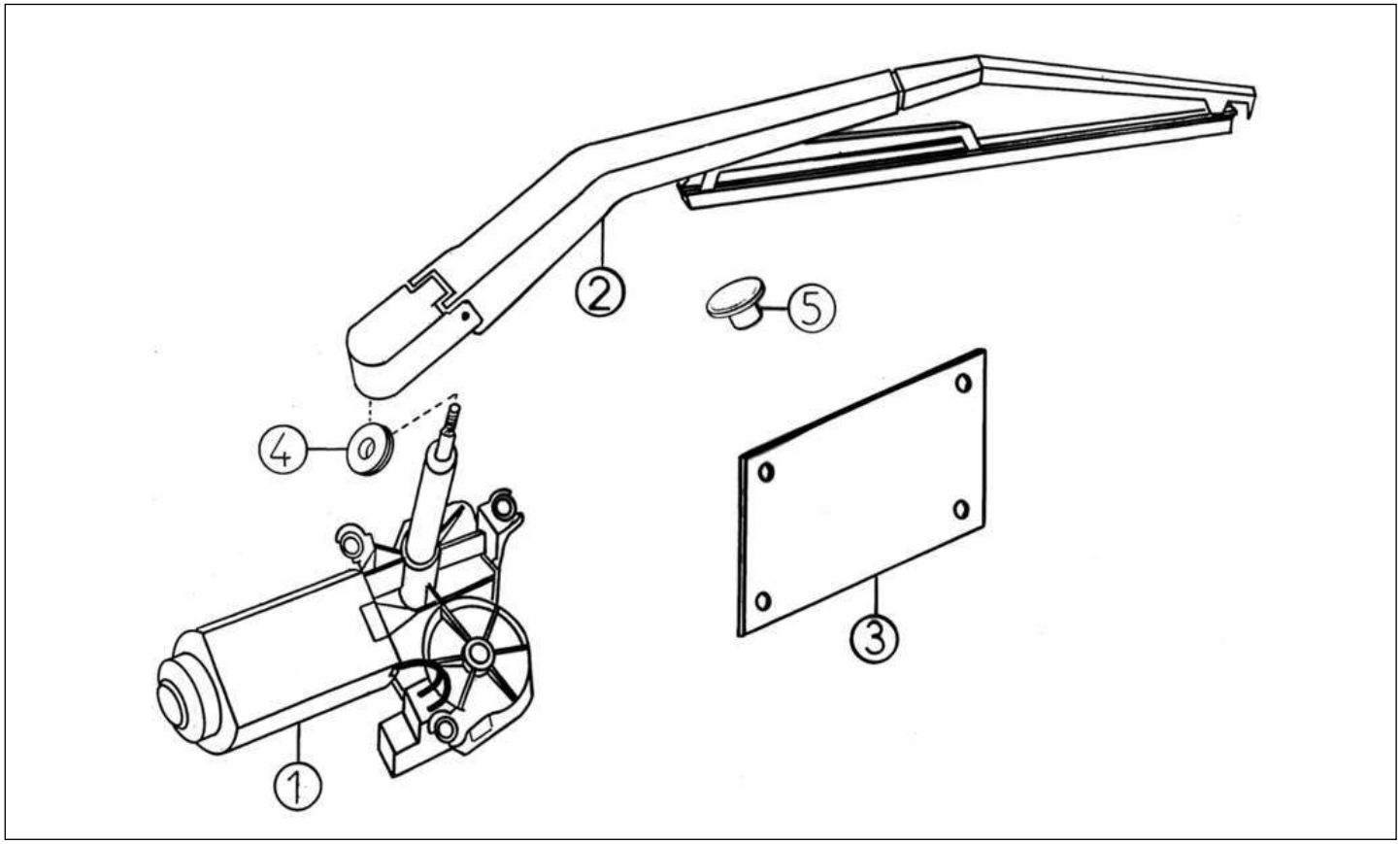

Bezu	Referenz	Beschreibung	Stü	Anmerkungen
1	8H065	Heckscheibenwischermotor	1	
2	8K066	Wischerarm hinten	1	
3	8K067	Abdeckplatte Wischermotor hi.	1	
4	8K069	Hülse Scheibenwischermotor	1	
5	8K068	Pfropfen für Heckwischerabdeckung	1	

Ersatzteile | *Elektrik Zubehör*

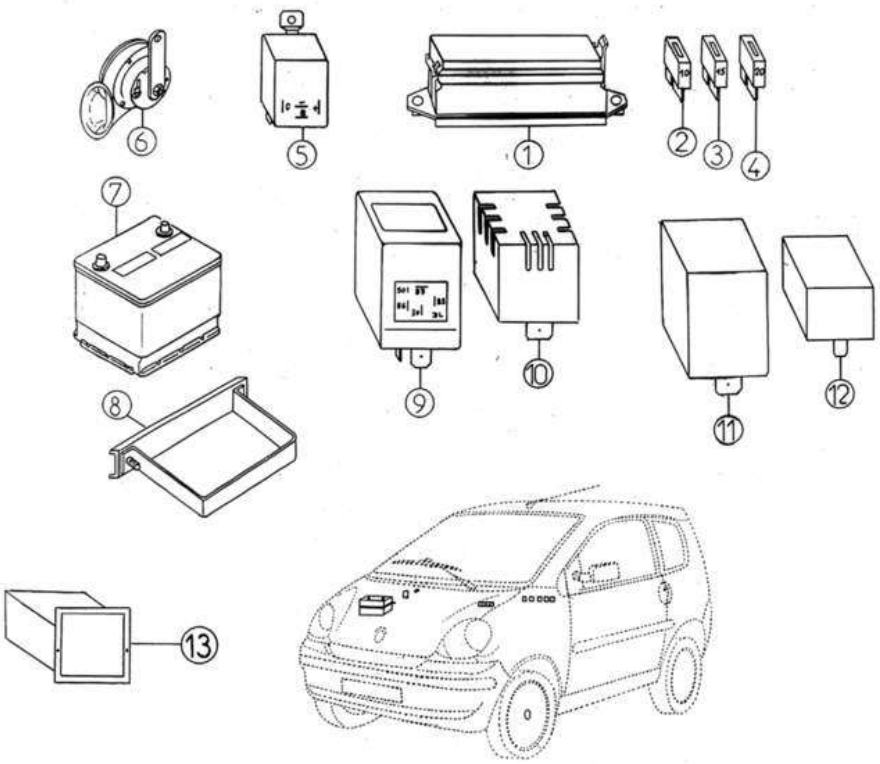

Bezu	Referenz	Beschreibung	Stü	Anmerkungen
2	8G060	Sicherung 10 A	X	
3	8G061	Sicherung 15 A	X	
4	8G062	Sicherung 20 A	X	
4	8K060	Sicherung 25A	X	
4	8K061	Sicherung 50 A EVOLUTION	X	
5	8K040	Blinkerrelais 4 Anschl.schwarz	1	
6	8A32	Hupe	1	
7	0W914	Set Batterien (10 Stk.)	1	LIVRAISON UNIQUEMENT EN FRANCE
7	0W924	Palette Batterien (60 Stk.)	1	
9	8K052	Relais Vorglüheinrichtung	1	
10	8K108	Relais Lichtwarnsummer	1	
11	8K110	Relais Heckscheibenheizung	1	
13	8W045	Batterieabdeckung	1	

Ersatzteile | *Elektrisches System*

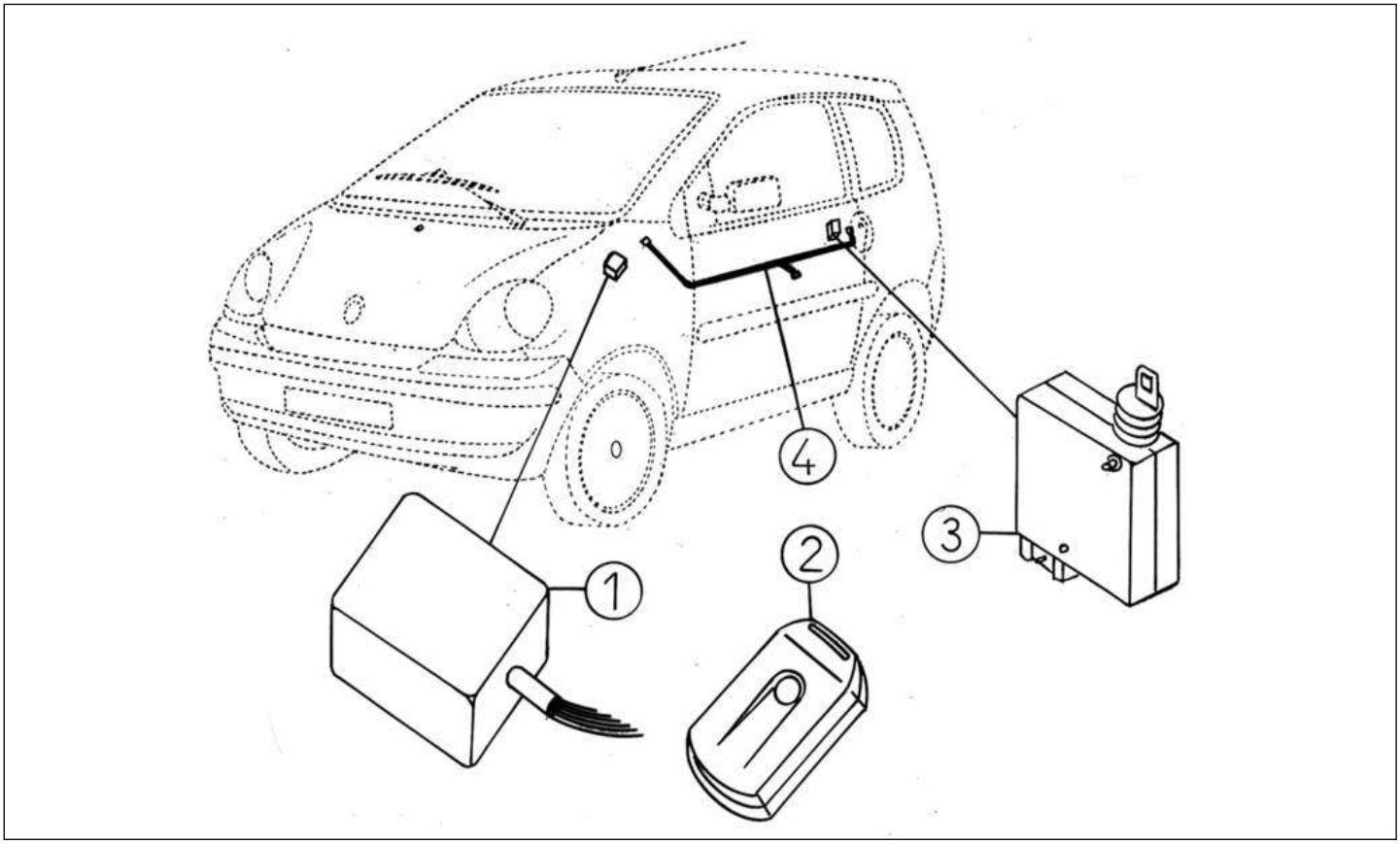

Bezu	Referenz	Beschreibung	Stü	Anmerkungen
3	8K105	RELAIS ZENTRALVERRIEGELUNG	2	
4	8K103	Kabel Zentralverr.links	1	
4	8K104	Kabel Zentralverr.rechts	1	

Ersatzteile | *Elektrisches System*

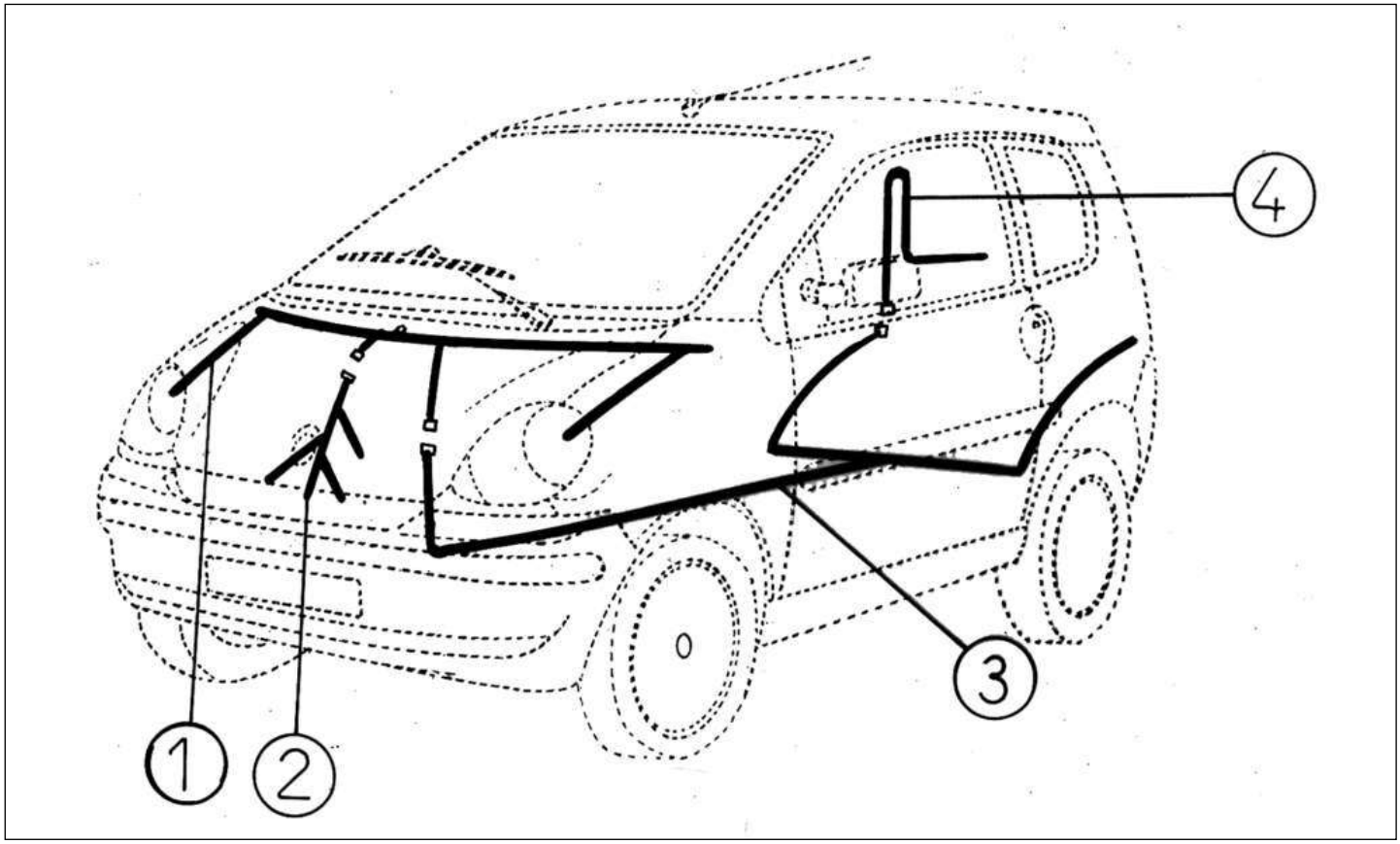

Bezu	Referenz	Beschreibung	Stü	Anmerkungen
1	8R041	Kabelbaum Armaturenbrett	1	
2	8K043A	Kabelbaum Motor N/M 400/500D	1	
3	8S042	Kabelbaum hinten TQM H/G FR 2001	1	
4	8K076	Kabelbaum Heckscheibenwaschanlage	1	

Ersatzteile | *Elektrisches System*

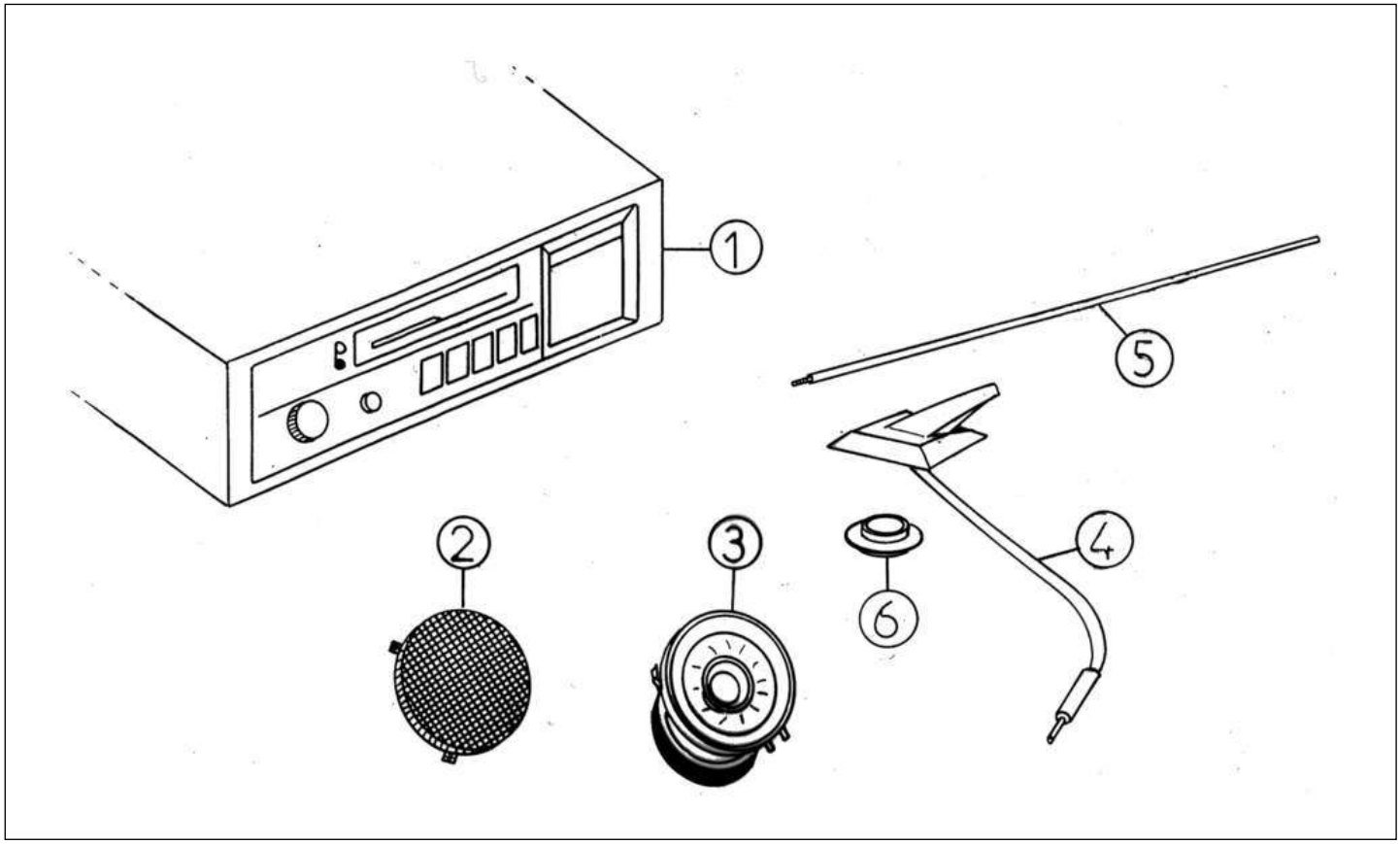

Bezu	Referenz	Beschreibung	Stü	Anmerkungen
1	8H060	Autoradio (Kassette)	1	
2	8H062B	Lautsprecherabdeckung	2	
4	8K072A	ANTENNENKABEL U.SOCKEL EVOLUT.	1	
5	8K070A	Antenne	1	
6	8R069	Abdeckung Antenne innen	1	