18.03.2019

Ersatzteilkatalog

AIXAM 1997- 2004

Mac 400

Kubota Z402

AIXAM-MEGA

73100 aix les bains

Tel: 08-25-88-53-91

Fax:

E-mail: pieces.rechange@aixam-mega.fr

Website

Ersatzteile	*Motor Anbauteile*

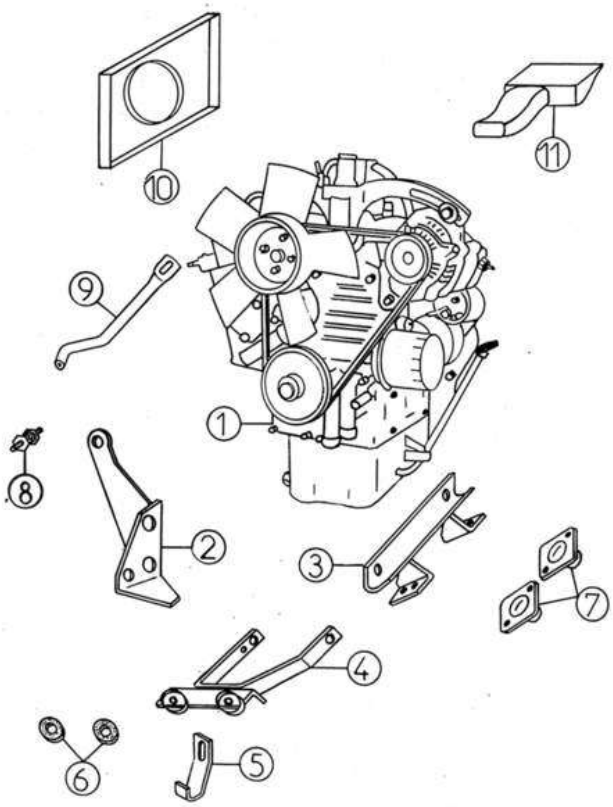

Bezu	Referenz	Beschreibung	Stü	Anmerkungen
1	V00220	Motor KUBOTA Z402B AIX.1	1	
2	1H002	Getriebehalter rechts 400	1	
3	1K004	Motorhalter vorne	1	
4	1H036	Kühlerträger 400	1	
5	1F40	Kühlrippe 400/500	1	
6	1F43	Kühlerträger unten	2	
7	1P006	Silentblock Cabrio 52 SH	2	
8	1C37	Silentgummi M6	1	
9	1K035	Strebe Kühler/Motor hinten 400	1	
10	1K058	Kühlergrill	1	
11	1K059	Luftzufuhrstutzen	1	

Ersatzteile	*Motor Anbauteile*

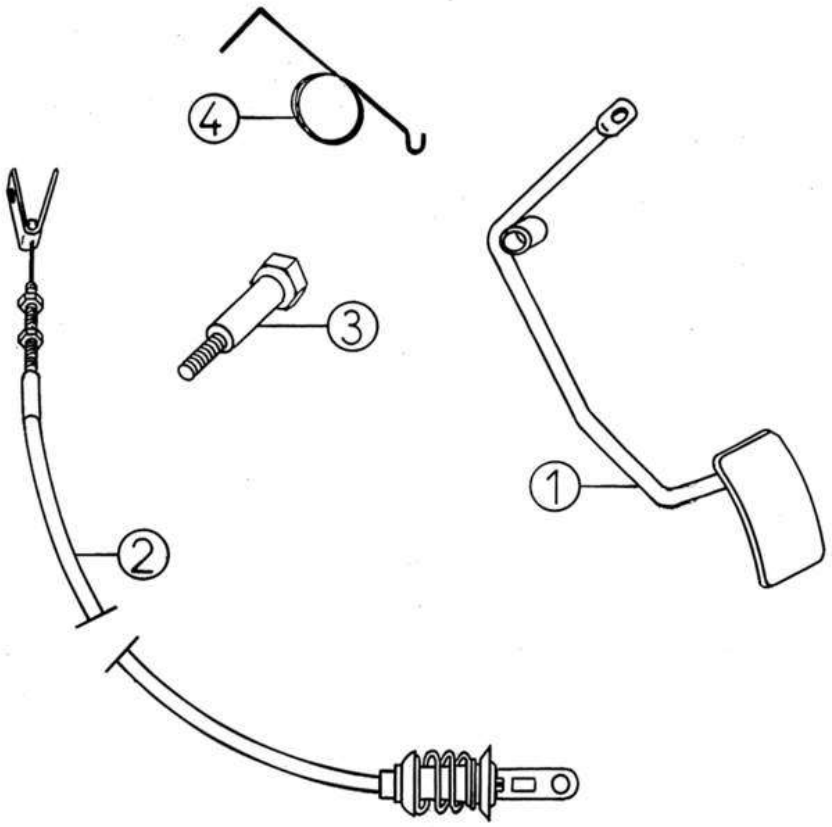

Bezu	Referenz	Beschreibung	Stü	Anmerkungen
1	1K019	Gaspedal FR	1	
2	1K021	Gaszug komplett	1	
3	1K022	Gaspedal Distanzscheibe	1	
4	1K020	Gaspedal Drehfeder	1	
5	1K042	Halterung Gaszug	1	

Ersatzteile | *Kraftstoff System*

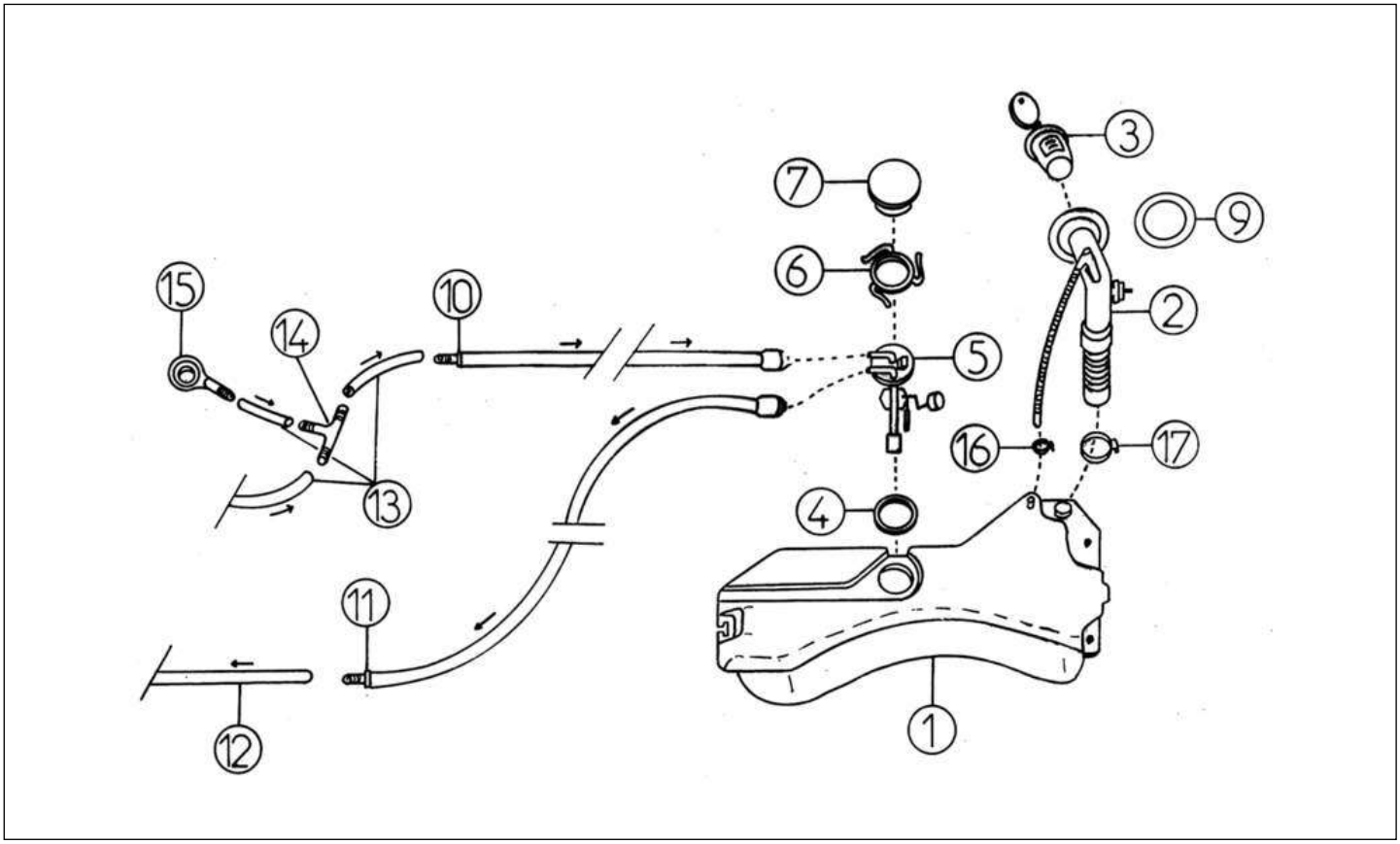

Bezu	Referenz	Beschreibung	Stü	Anmerkungen
1	1W010	Kraftstofftank 15L	1	
2	1K015	Tankstutzen	1	
3	1K016	Tandeckel + 2 Schlüssel	1	
4	1K012	Dichtung Kraftstoffgeber	1	
5	1K011	Kraftstoffgeber	1	
6	1K013	Verschluss für Tankgeber	1	
7	1K017	Plastikring Tankstutzen	1	
9	1K052	Dichtung Tank	1	
12	1A14	Kraftstoffleitung 7/13 bis FG-Nr.	X	
13	1A25	Dieselleitung 5/10	X	
14	1D33	T-Stück Treibstoffrücklauf	1	
15	1B40	Hohlanschluss M6 X 100	1	
16	1K053	Schelle	1	
17	1K054	Schelle	1	

Ersatzteile	*Auspuff*

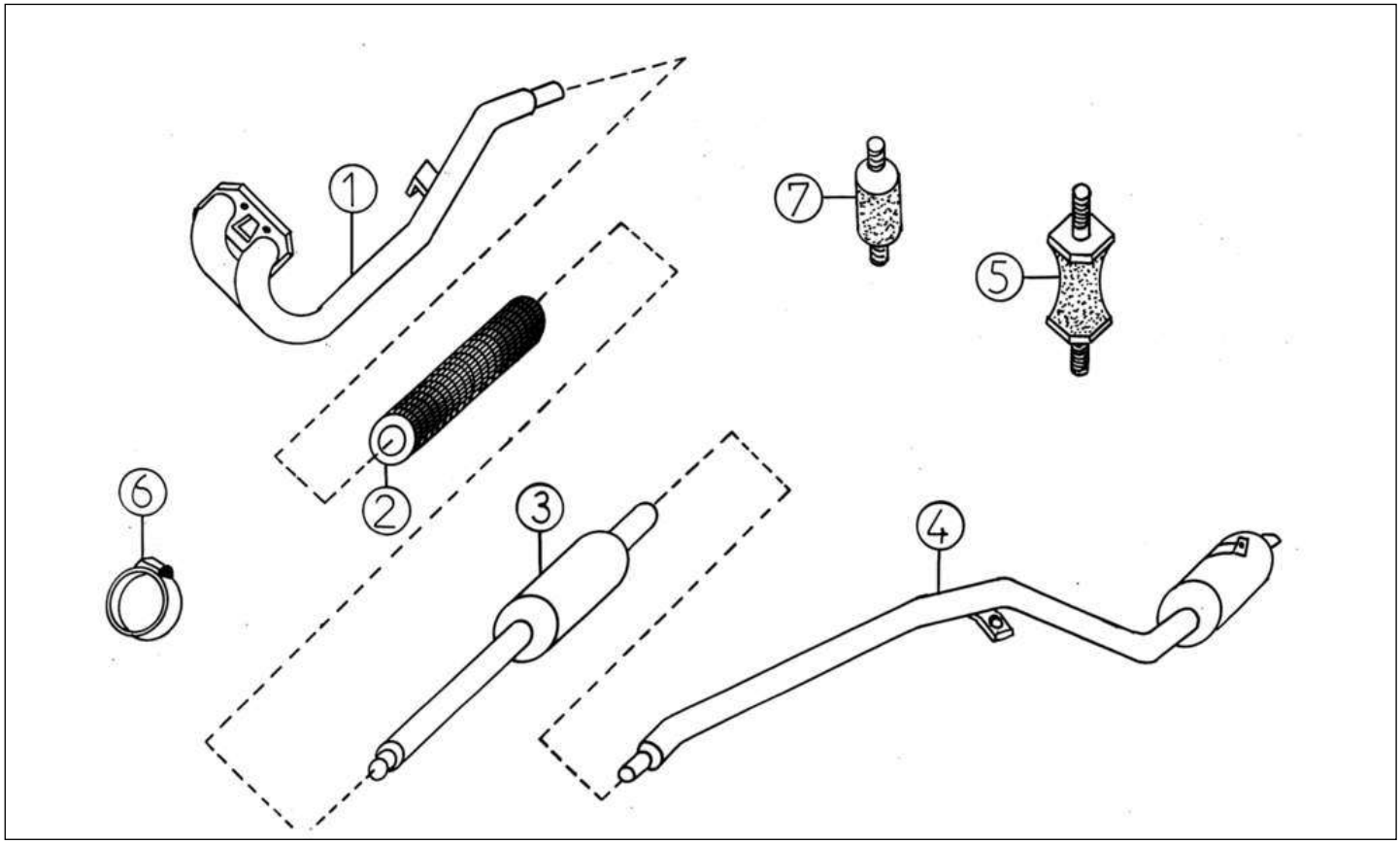

Bezu	Referenz	Beschreibung	Stü	Anmerkungen
1	1K007	Abgaskrümmer	1	
3	1L060	Auspuffrohr 500	1	
4	1K030	Auspuffrohr	1	
5	1C37	Silentgummi M6	1	
7	1P037	Silentgummi D25/H40/M8	1	

Ersatzteile	*Getriebe*

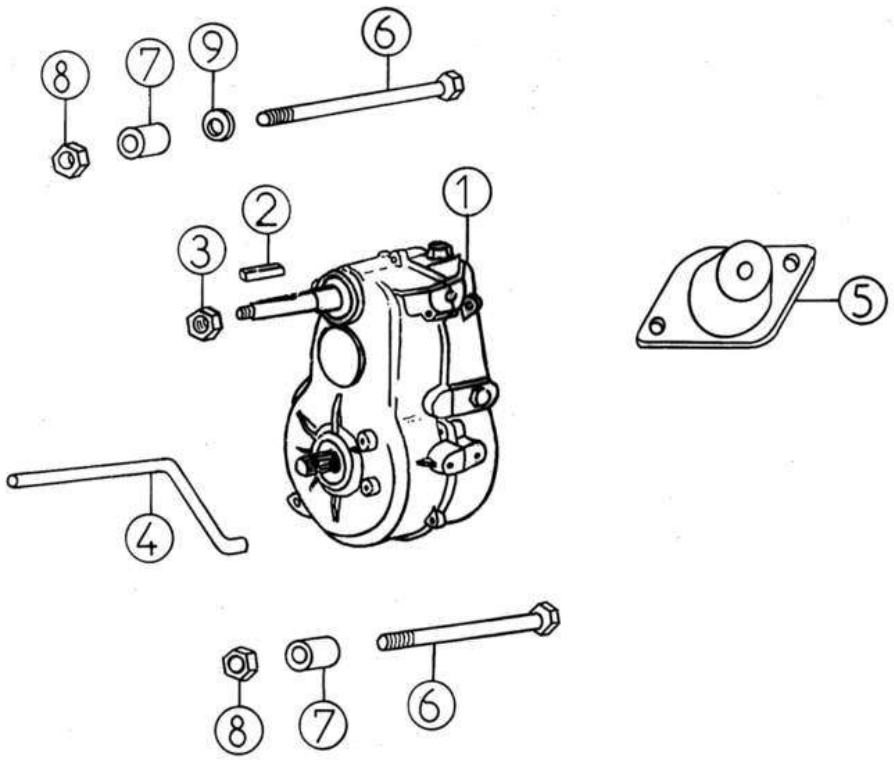

Bezu	Referenz	Beschreibung	Stü	Anmerkungen
1	3K001A	Getriebe 1:11 N/M	1	
2	3A2	Scheibenfeder	1	
3	3A11	Mutter 12mm selbstsichernd	1	
4	3K034	Abdeckungriemen 3 HP23	1	
5	1K006	Silentblock Motor 65SH	1	
6	3A8	Schraube Getriebe M12x130 verzinkt	2	
7	3G007L	Distanzhülse 26X12,5X11,1	1	
8	3A11	Mutter 12mm selbstsichernd	2	
9	3A10	Scheibe	1	[To Translate : FR =]

Ersatzteile	*Getriebe*

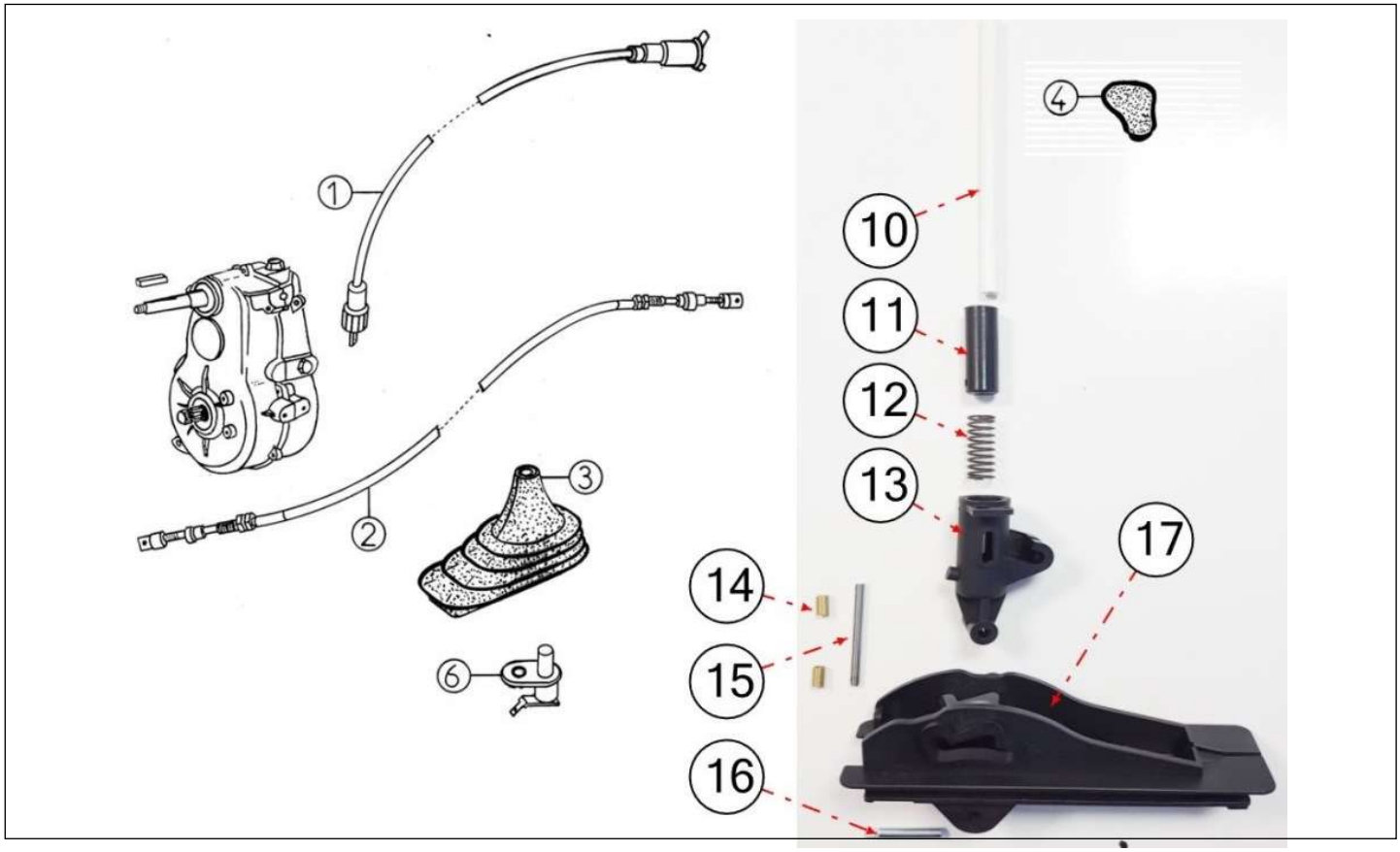

Bezu	Referenz	Beschreibung	Stü	Anmerkungen
1	3P017	Tachowelle Cabrio	1	
2	3K014	Schaltzug	1	
3	3K015	Gummiabdeckung Schalthebel	1	
4	3K013	Schalthebelknauf	1	
10	3K908	Rohr D4 / D10X185 POLYESTER	1	
11	3K911	Schieber Schalthebel	1	
12	3K904	Feder für Schalthebel	1	
13	3K910	Drehpunkt Schalthebel	1	
14	3K902	Ring Achse Schalthebel	2	
15	3K903	Achse Schalthebel	1	
16	3K901	Achse Drehpunkt Schalthebel	1	
17	3K909	Grundplatte Schalthebel	1	

Ersatzteile	*Getriebe*

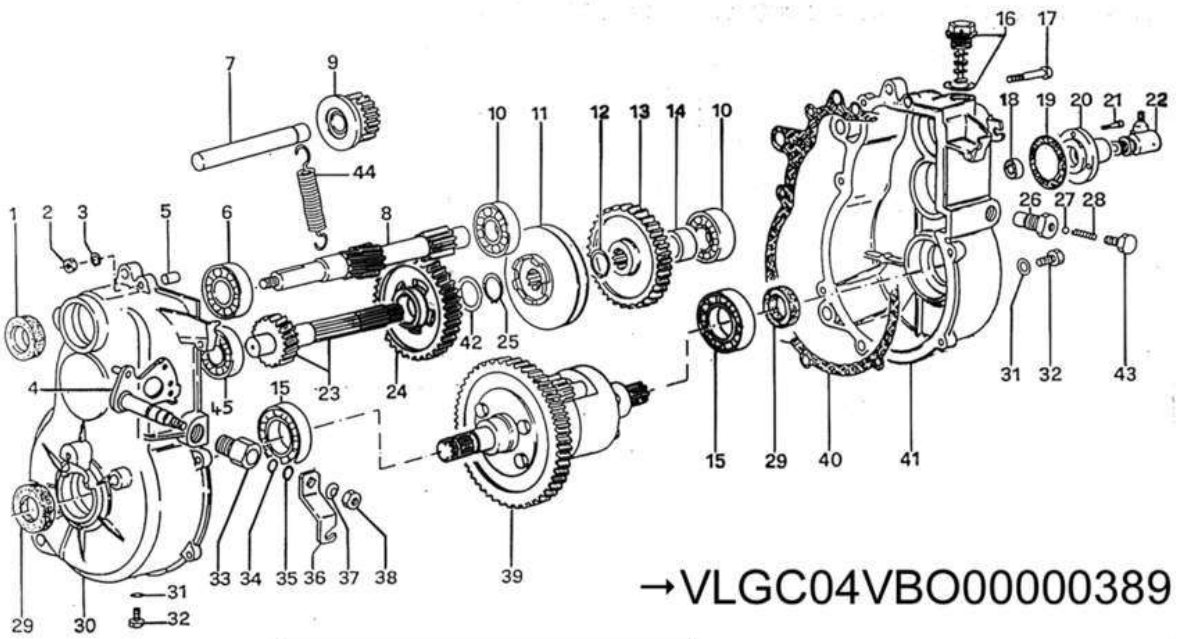

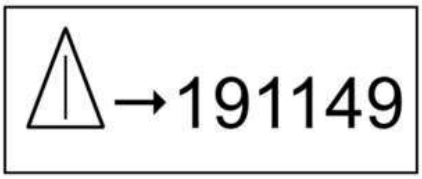

Bezu	Referenz	Beschreibung	Stü	Anmerkungen
1	3AC1N	Simmerring	1	Z 25 561
2	3AC16	Mutter	8	
3	3AC13	Federscheibe	8	
4	3KC2	Wahlhebel Getriebe	1	
5	3AC3	Hülse	1	
6	3AC4N	Kugellager FAM 54	1	FAM 54
7	3AC5	Welle Retourgang	1	
8	3KC20	Getriebeeingangswelle	1	
9	3AC7	Zahnrad Retourgang beweglich	1	
10	3AC4	Kugellager	3	
11	3AC9	Schaltklaue im Getriebe	1	FOR GEARBOX 3K001
11	3ACC9	Klauenrad	1	FOR GEARBOX 3K001A
12	3AC10	Seegering	1	
13	3AC11	Zahnrad fix Retourgang	1	FOR GEARBOX 3K001
13	3ACC11	Zahnrad fix Retourgang	1	FOR GEARBOX 3K001A
14	3AC52	Distanzhülse	1	
15	3AC45	Kugellager	2	
16	3AC12	Getriebeöleinfüllschraube	1	
17	3AC14	Schraube	8	
18	3AC53	Gelenk	1	
19	3AC50	Dichtung Tachoantrieb	1	
20	3AC49	Gehäuse Tachoantrieb	1	
21	3AC51	Schraube für Tachoantrieb	3	

23	3DC19	Getriebewelle 2. Reduzierung 1/11	1	FOR GEARBOX 3K001
23	3APC19	Welle 2. Reduzierung 12:1	1	FOR GEARBOX 3K001A
24	3AC21	Zahnrad 1. Reduzierung	1	FOR GEARBOX 3K001
24	3ACC21	Zahnrad 1 Reduzierung	1	FOR GEARBOX 3K001A
25	3AC10N	Seegering	1	FOR GEARBOX 3K001
25	3ACC10	Seegering	1	FOR GEARBOX 3K001A
26	3AC24	Hohlschraube	1	
27	3AC25	Kugel	1	
28	3AC26	Feder	1	
29	3AC1	Simmering	2	
30	3KC29	Getriebegehäuse links	1	FOR GEARBOX 3K001
30	3APC29	Getriebegehäuse links	1	FOR GEARBOX 3K001A
31	3AC30	Scheibe	2	
32	3AC31	Ölschraube Abfluss	2	
33	3KC32	Verschraubung	1	
34	3AC33	O-Ring	1	
35	3AC34	Seegering	1	
36	3KC35	Hebel	1	FOR GEARBOX 3K001
36	3AAC35	Hebel	1	FOR GEARBOX 3K001A
37	3KC36	Scheibe	1	
38	3AC23	Mutter	1	
39	3RC54	Differential komplett 1/11	1	
40	3KC43	Dichtung Getriebe	1	
41	3KC46	Getriebegehäuse rechts	1	
42	3AC21R	Scheibe für 3 AC21	1	FOR GEARBOX 3K001
42	3ACC21R	Scheibe	1	FOR GEARBOX 3K001A
43	3AC47	Schraube	1	
44	3KC1	Feder	1	
45	3AC4	Kugellager	1	FOR GEARBOX 3K001
45	3APC4	Kugellager	1	FOR GEARBOX 3K001A

Ersatzteile | *Getriebe*

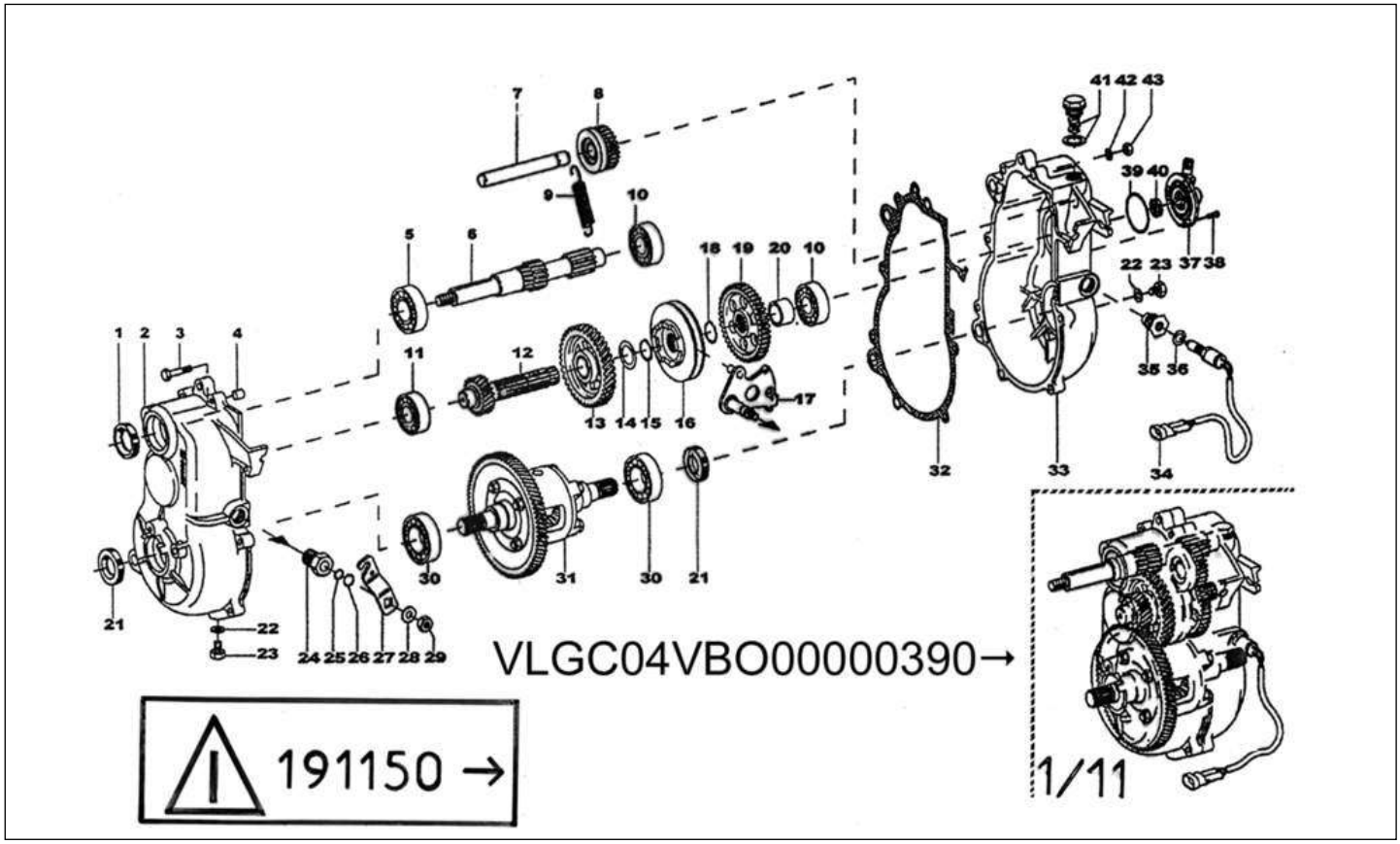

Bezu	Referenz	Beschreibung	Stü	Anmerkungen
1	3AC1N	Simmerring	1	
1	3AC1N	Simmerring	1	
2	3KC29A	Getriebegehäuse links	1	FOR GEARBOX 3K001
2	3APC29	Getriebegehäuse links	1	FOR GEARBOX 3K001A
2	3KC29A	Getriebegehäuse links	1	FOR GEARBOX 3K001
2	3APC29	Getriebegehäuse links	1	FOR GEARBOX 3K001A
3	3AC14	Schraube	8	
3	3AC14	Schraube	8	
4	3AC3	Hülse	2	
4	3AC3	Hülse	2	
5	3AC4N	Kugellager FAM 54	1	
5	3AC4N	Kugellager FAM 54	1	
6	3KC20	Getriebeeingangswelle	1	
6	3KC20	Getriebeeingangswelle	1	
7	3AC5	Welle Retourgang	1	
7	3AC5	Welle Retourgang	1	
8	3AC7	Zahnrad Retourgang beweglich	1	
8	3AC7	Zahnrad Retourgang beweglich	1	
9	3KC1	Feder	1	
9	3KC1	Feder	1	
10	3AC4	Kugellager	2	
10	3AC4	Kugellager	2	
11	3KC4	Kugellager Getriebe	1	FOR GEARBOX 3K001

11	3APC4	Kugellager	1	FOR GEARBOX 3K001A
11	3KC4	Kugellager Getriebe	1	FOR GEARBOX 3K001
11	3APC4	Kugellager	1	FOR GEARBOX 3K001A
12	3DC19	Getriebewelle 2. Reduzierung 1/11	1	FOR GEARBOX 3K001
12	3APC19	Welle 2. Reduzierung 12:1	1	FOR GEARBOX 3K001A
12	3DC19	Getriebewelle 2. Reduzierung 1/11	1	FOR GEARBOX 3K001
12	3APC19	Welle 2. Reduzierung 12:1	1	FOR GEARBOX 3K001A
13	3AC21	Zahnrad 1. Reduzierung	1	FOR GEARBOX 3K001
13	3ACC21	Zahnrad 1 Reduzierung	1	FOR GEARBOX 3K001A
13	3AC21	Zahnrad 1. Reduzierung	1	FOR GEARBOX 3K001
13	3ACC21	Zahnrad 1 Reduzierung	1	FOR GEARBOX 3K001A
14	3AC21R	Scheibe für 3 AC21	1	FOR GEARBOX 3K001
14	3ACC21R	Scheibe	1	FOR GEARBOX 3K001A
14	3AC21R	Scheibe für 3 AC21	1	FOR GEARBOX 3K001
14	3ACC21R	Scheibe	1	FOR GEARBOX 3K001A
15	3AC10N	Seegering	1	FOR GEARBOX 3K001
15	3ACC10	Seegering	1	FOR GEARBOX 3K001A
15	3AC10N	Seegering	1	FOR GEARBOX 3K001
15	3ACC10	Seegering	1	FOR GEARBOX 3K001A
16	3AC9	Schaltklaue im Getriebe	1	FOR GEARBOX 3K001
16	3ACC9	Klauenrad	1	FOR GEARBOX 3K001A
16	3AC9	Schaltklaue im Getriebe	1	FOR GEARBOX 3K001
16	3ACC9	Klauenrad	1	FOR GEARBOX 3K001A
17	3RC2	Wahlhebel	1	
17	3RC2	Wahlhebel	1	
18	3AC10	Seegering	1	
18	3AC10	Seegering	1	
19	3AC11	Zahnrad fix Retourgang	1	FOR GEARBOX 3K001
19	3ACC11	Zahnrad fix Retourgang	1	FOR GEARBOX 3K001A
19	3AC11	Zahnrad fix Retourgang	1	FOR GEARBOX 3K001
19	3ACC11	Zahnrad fix Retourgang	1	FOR GEARBOX 3K001A
20	3AC52	Distanzhülse	1	
20	3AC52	Distanzhülse	1	
21	3AC1	Simmering	2	
21	3AC1	Simmering	2	
22	3AC30	Scheibe	2	
22	3AC30	Scheibe	2	
23	3AC31	Ölschraube Abfluss	2	
23	3AC31	Ölschraube Abfluss	2	
24	3KC32	Verschraubung	1	
24	3KC32	Verschraubung	1	
25	3AC33	O-Ring	1	
25	3AC33	O-Ring	1	
26	3AC34	Seegering	1	
26	3AC34	Seegering	1	
27	3KC35	Hebel	1	
27	3KC35	Hebel	1	FOR GEARBOX 3K001
27	3AAC35	Hebel	1	FOR GEARBOX 3K001A
28	3KC36	Scheibe	1	
28	3KC36	Scheibe	1	

29	3AC23	Mutter	1
29	3AC23	Mutter	1
30	3AC45	Kugellager	2
30	3AC45	Kugellager	2
31	3RC54	Differential komplett 1/11	1
31	3RC54	Differential komplett 1/11	1
32	3KC43	Dichtung Getriebe	1
32	3KC43	Dichtung Getriebe	1
33	3KC46	Getriebegehäuse rechts	1
33	3KC46	Getriebegehäuse rechts	1
35	3RC24	Adapter f. 3RC56	1
35	3RC24	Adapter f. 3RC56	1
36	3RC57	Scheibe f. 3RC24	1
36	3RC57	Scheibe f. 3RC24	1
38	3AC51	Schraube für Tachoantrieb	3
38	3AC51	Schraube für Tachoantrieb	3
39	3RC50	O-Ring	1
39	3RC50	O-Ring	1
40	3AC53	Gelenk	1
40	3AC53	Gelenk	1
41	3AC12	Getriebeöleinfüllschraube	1
41	3AC12	Getriebeöleinfüllschraube	1
42	3AC13	Federscheibe	8
42	3AC13	Federscheibe	8
43	3AC16	Mutter	8
43	3AC16	Mutter	8

Ersatzteile	*Getriebe*

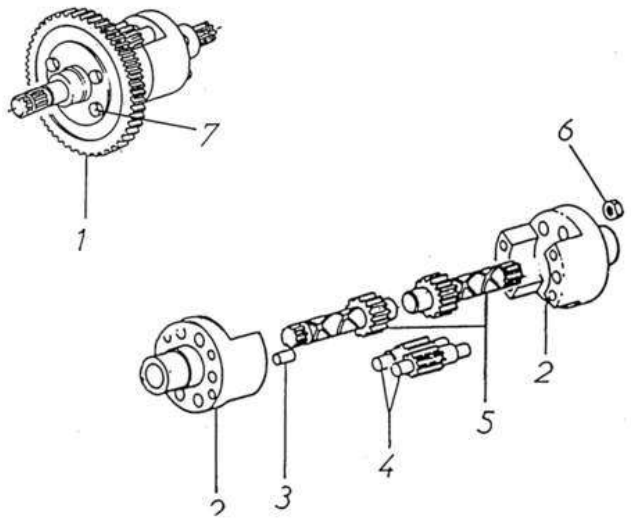

⚠ →191149

→VLGC04VBO00000389

Bezu	Referenz	Beschreibung	Stü	Anmerkungen
2	3GC39	Differentialgehäuse Neues Modell	2	
3	3AC40	Stift	2	
6	3AC23	Mutter	4	
7	3GC17	Schraube Differential	4	

Ersatzteile | *Variator*

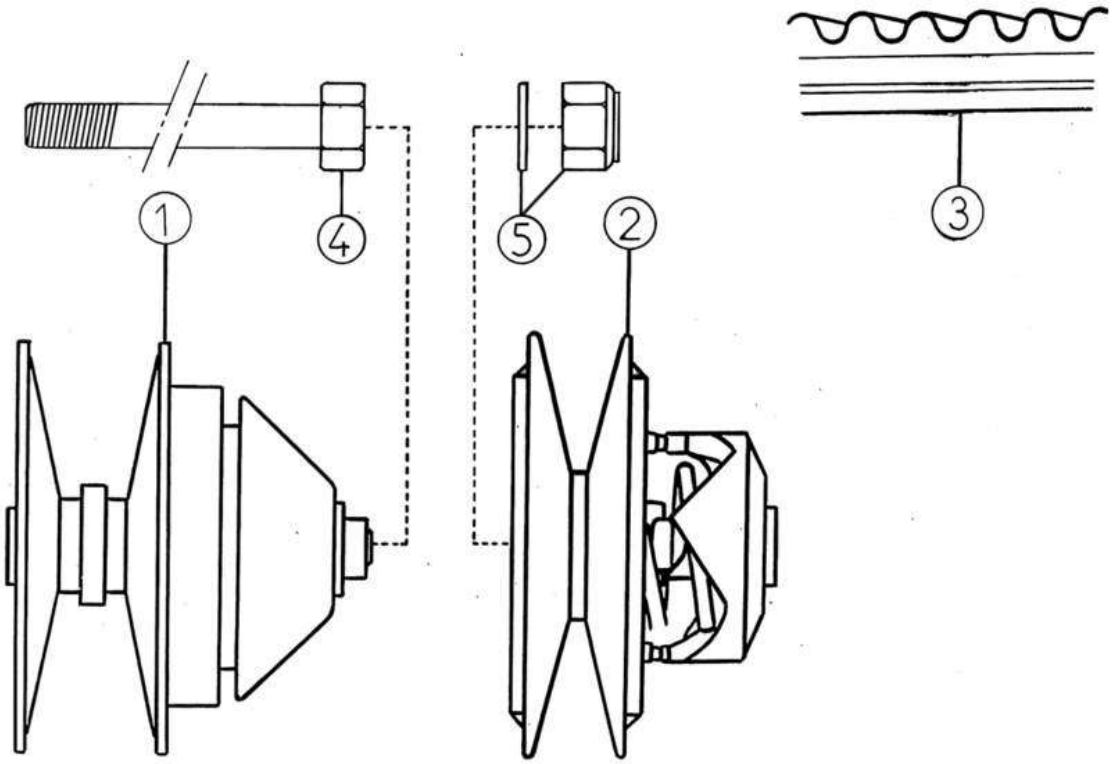

Bezu	Referenz	Beschreibung	Stü	Anmerkungen
1	3HP22	Variomatic treibend vorne	1	-> VLGC04VB 000000317
1	3KP22	Variomatic treibend vorne	1	VLGC04VB 000000318 ->
2	3KP24	Variomatic getrieben 400 hinten	1	-> VLGC04VB 000000317
2	3WP24	Variomatic getrieben n/M	1	VLGC04VB 000000318 ->
3	3HP23	Antriebsriemen doppelt verzahnt 1122 V	1	
4	3BP13	Befestigungsschraube M 8x160 Vario	1	
5	3W011	Mutter + Beilagscheibe	1	

Ersatzteile | *Variator*

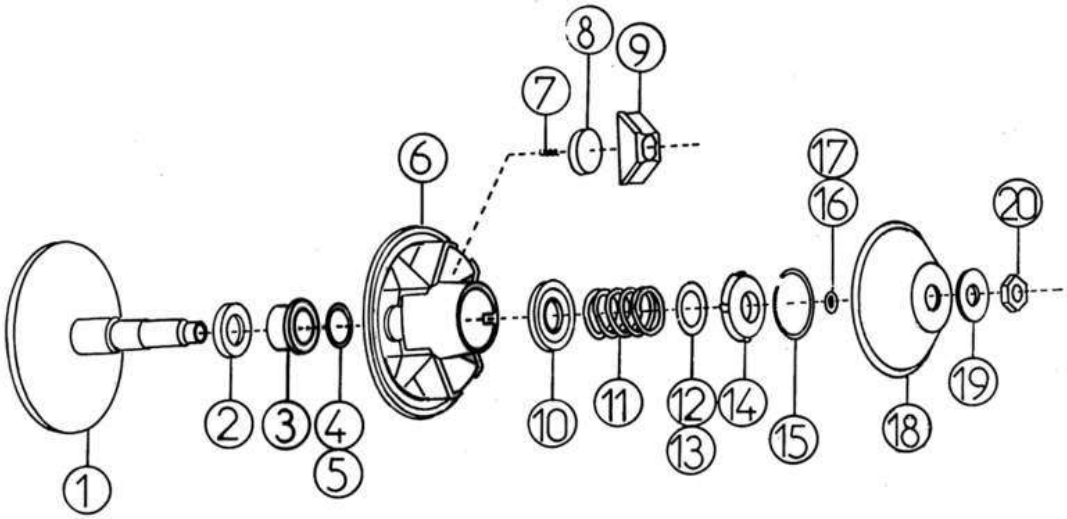

Bezu	Referenz	Beschreibung	Stü	Anmerkungen
1	3HP1	Riemenscheibe fix 400 vorne	1	
2	3HP2	Kugellager Riemenscheibe	1	
3	3HP2A	Distanzhülse (+Scheibe)	1	
4	3FP4	Scheibe 0,50	X	
5	3FP4B	Scheibe0,25	X	
6	3FP5	Riemenscheibe beweglich 400	1	
7	3FP6	Feder (Länge:15mm)	3	
8	3FP7	Fliehkraftgewicht 135 g	3	
9	3FP8	Plastik konisch rechts rot	3	
10	3FP9B	Plastikring	1	
11	3FP10	Feder für Vario vorne	1	-> VLGC04VB 000000317
11	3KP10	Feder für Vario vorne blau	1	VLGC04VB 000000318 ->
12	3FP11	Einstellscheibe 1,2 mm	X	
13	3FP11B	Einstellscheibe 0,6 mm	X	
14	3FP12	Ring oben Variator	1	
15	3FP13	Seegering	1	
16	3GP14A	Ring (Stärke:1,3)	X	
17	3GP14B	Ring (Stärke:0,7)	X	
18	3HP15	Verschlusskappe rechts 20mm	1	
19	3HP16	Scheibe Ø 20 mm	1	
20	3HP17	Mutter M20	1	

Ersatzteile | *Variator*

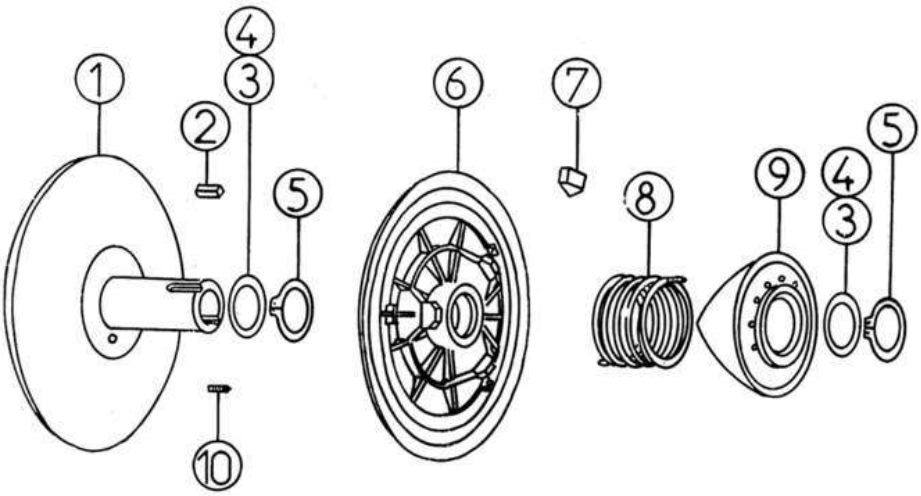

Bezu	Referenz	Beschreibung	Stü	Anmerkungen
1	3KP36	Riemenscheibe fix 400	1	
2	3BP20	Scheibenfeder	1	
3	3FP11	Einstellscheibe 1,2 mm	X	
4	3FP11B	Einstellscheibe 0,6 mm	X	
5	3BP21	Seegering	2	
6	3DP17	Riemenscheibe beweglich	1	-> VLGC04VB 000000317
6	3KP17	Riemenscheibe beweglich	1	VLGC04VB 000000318 ->
7	3FP26	Hemmschuh	3	
8	3DP18	Feder für Vario hinten gelb 400	1	-> VLGC04VB 000000317
8	3CP18	Feder für Vario hinten grau 400	1	VLGC04VB 000000318 ->
9	3BP19	Nocke Riemenscheibe 400 hinten	1	
10	3FP30	Regulierschraube	1	

Ersatzteile	*Antriebswelle*

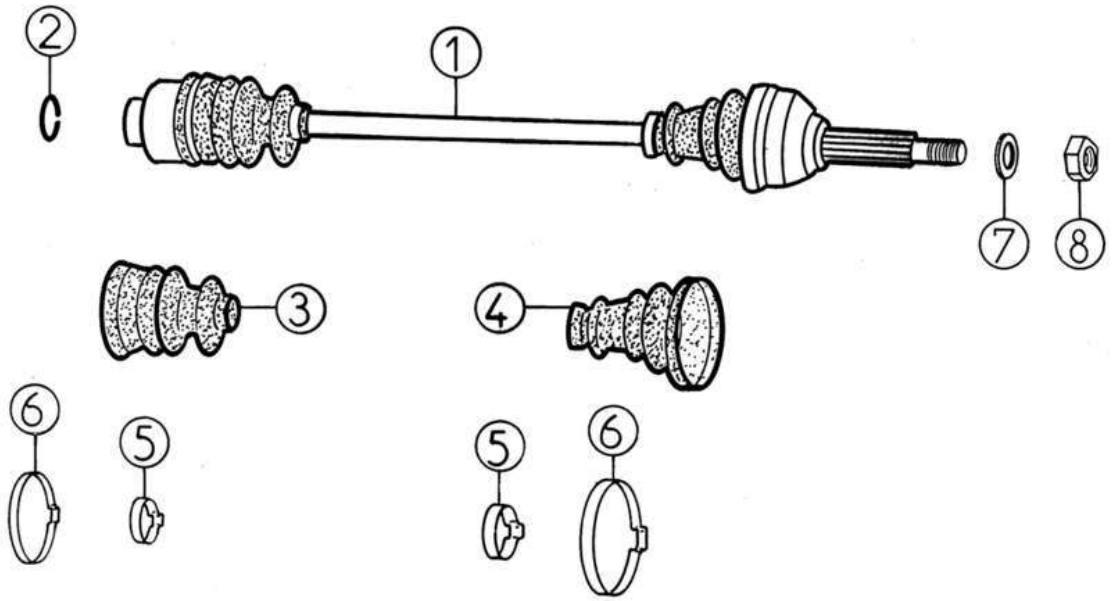

Bezu	Referenz	Beschreibung	Stü	Anmerkungen
1	3G018	Antriebswelle Rechts	2	
2	3A25A	Sicherung	2	
3	3A34	Achsmanschette innen	2	
4	3A31	Achsmanschette außen	2	
5	3A33	Schelle klein	4	
6	3A32	Schelle groß	4	
7	5A6	Beilagscheibe Ø 16	2	
8	5A7	Mutter 16X150	2	

Ersatzteile | *Lenkung / Achse vorne*

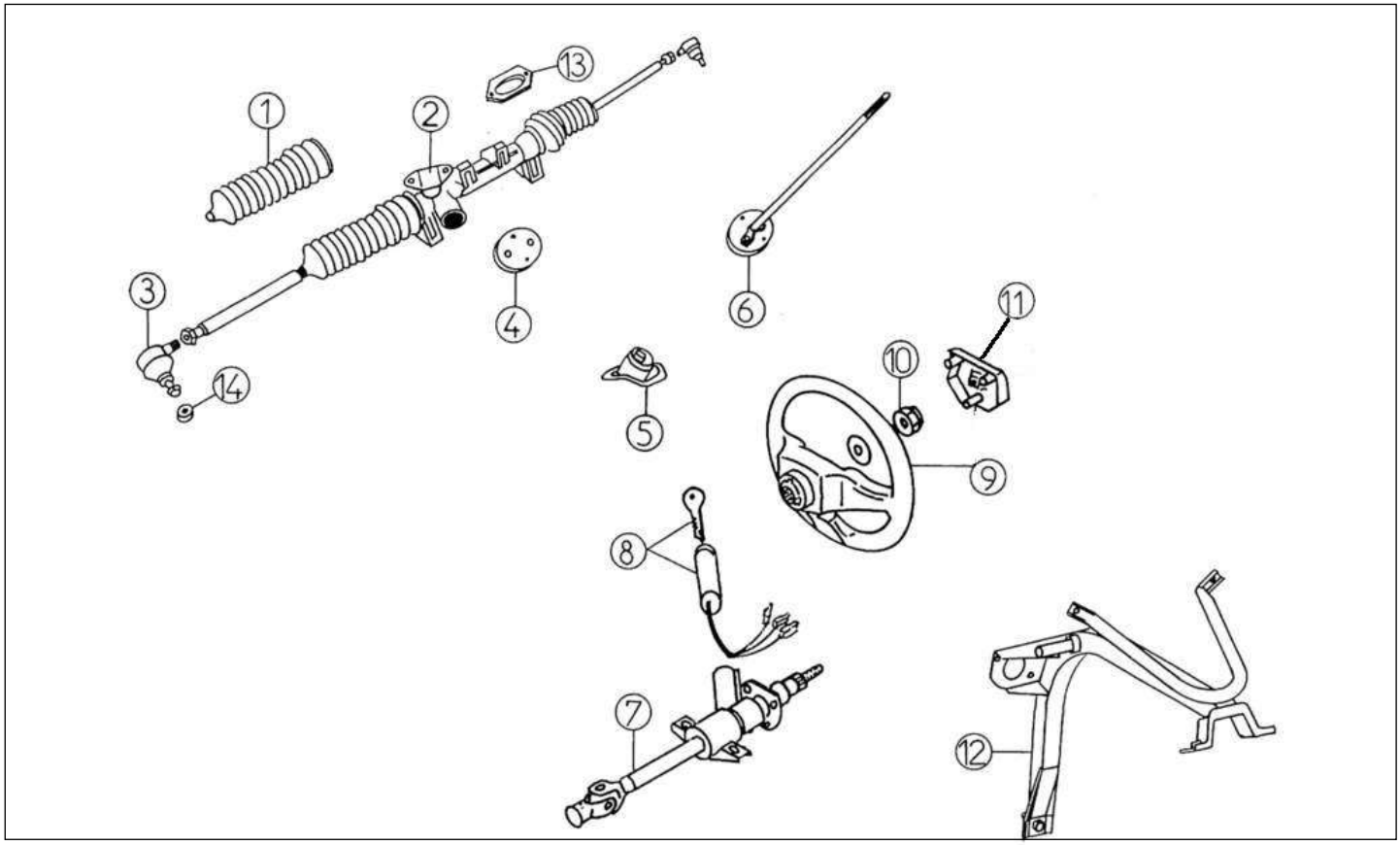

Bezu	Referenz	Beschreibung	Stü	Anmerkungen
1	4A25	Manschette Spurstange	2	
2	4K013	Lenkung kompl. 400	1	
3	4K014	Gelenkkopf Spurstange 97	2	
4	4A15A	Hardyscheibe	1	
5	4G020	Gummidichtung Lenkstange	1	
6	4K015	Lenkstange	1	
7	4K022	Lenksäule	1	-> VLGC04VB 000000342
7	4K022A	Lenksäule neues Modell	1	VLGC04VB 000000343 ->
8	4G019	Schlosssatz + Schlüssel	1	
9	4AP017A	Lenkrad ohne verkleidung	1	VLGC04VB 000000343 ->
10	4K023	Befestigungsschraube für Lenkrad	1	
11	4AA030	Emblem Lenkrad AIXAM	1	POUR VOLANT 4AA017
11	4AP030A	Lenkradabdeckung AIXAM BG	1	VLGC04VB 000000343 ->
12	4P033	Lenksäulenhalter 2 Punkte	1	-> VLGC04VB 000000342
12	4P033A	Lenksäulenhalter 2 Punkte	1	VLGC04VB 000000343 ->
13	4K041	Stütze	1	

Ersatzteile — *Federung vorne*

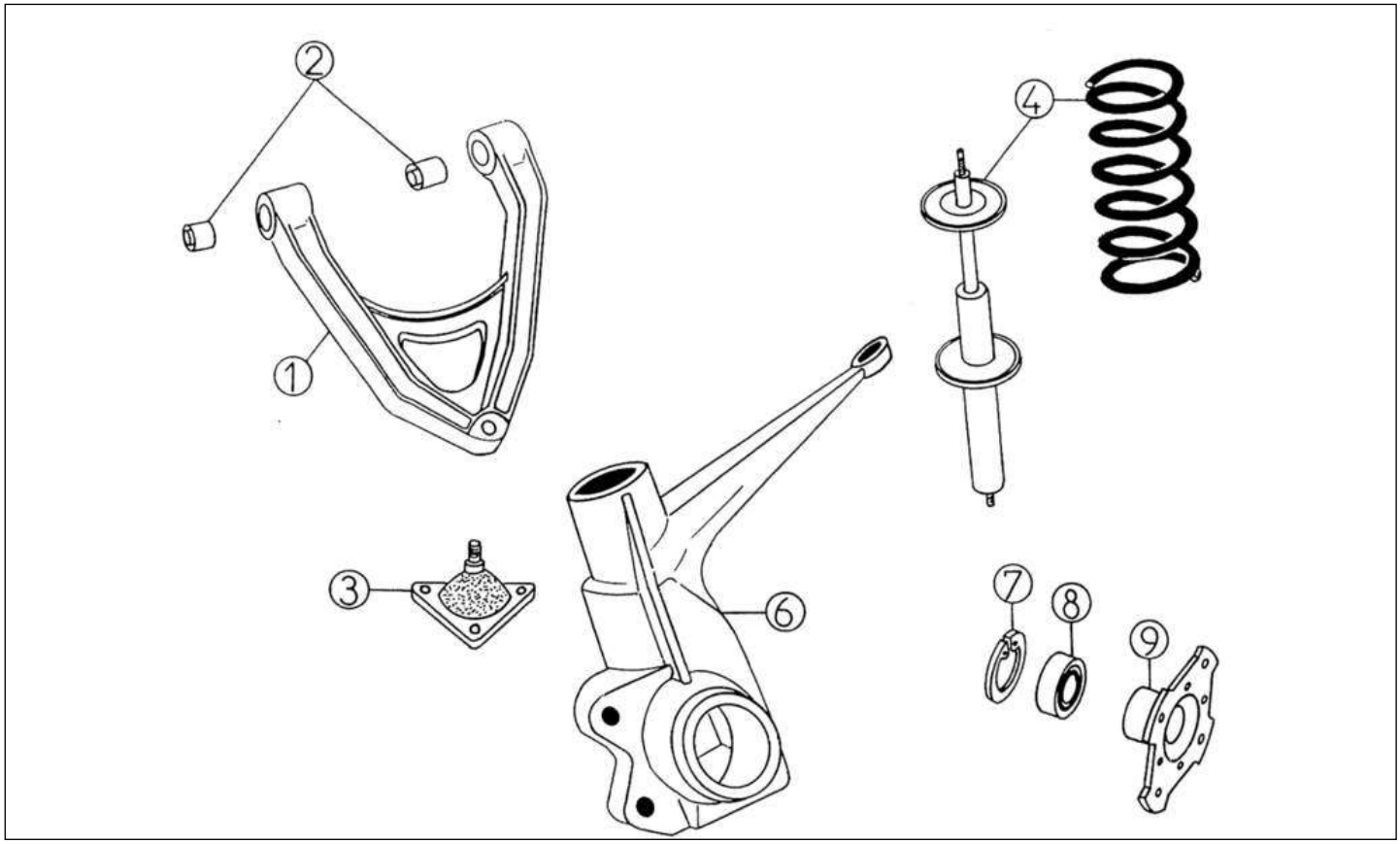

Bezu	Referenz	Beschreibung	Stü	Anmerkungen
1	4K005	Dreiecklenker 400 (Gummi eingepresst)	2	Livré avec Rep 1 et 2
2	4A7	Silentblock Dreieckslenker	4	
3	4K008	Gelenkkopf Traggelenk	2	
4	4P009	Stoßdämpfer vorne CAB 300 - 400	2	
6	4K010	Achsschenkel links vorne	1	
6	4K011	Achsschenkel rechts vorne	1	
7	4G006	Seegering Innen	2	
8	4G002	Kugellager vorne	2	
9	4K038	Mitnehmer	2	

Ersatzteile	*Federung und Achse hinten*

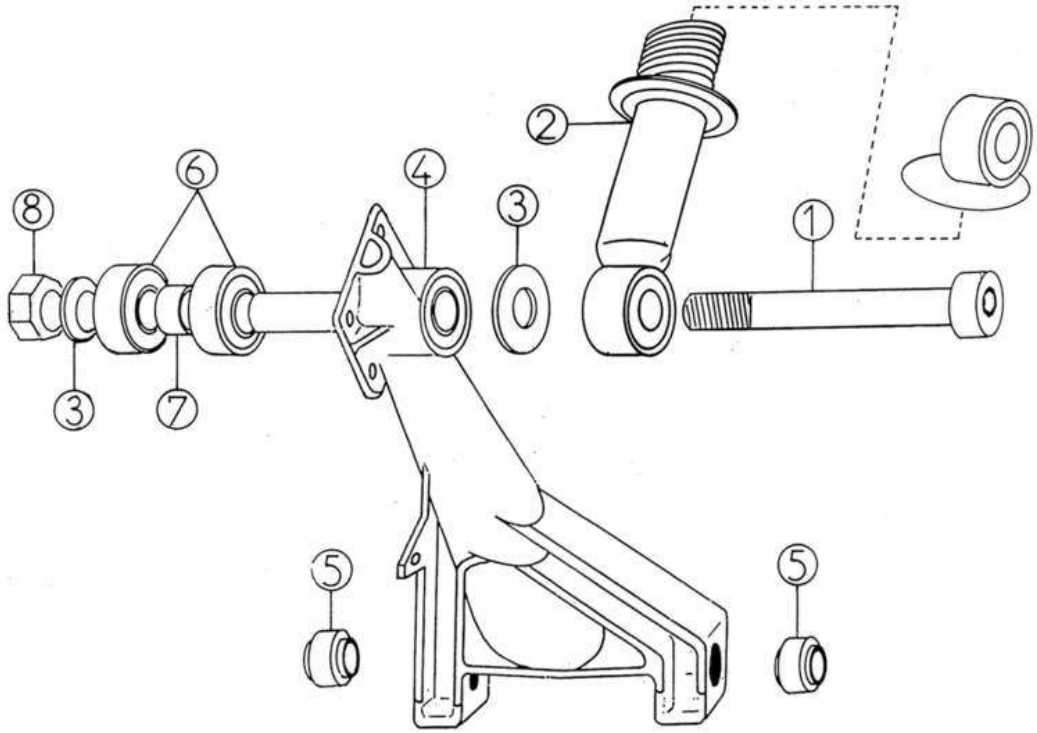

Bezu	Referenz	Beschreibung	Stü	Anmerkungen
1	5K023	Schraube M12X180	2	
2	5P003.5	Stoßdämpfer hinten CAB. 500	2	
3	5K024	Scheibe für Stoßdämpfer	4	
4	5AP021	Hinterradschwinge	2	
5	4A7	Silentblock Dreieckslenker	4	
6	5A4	Radlager hinten	4	
7	5A5	Distanzhülse Lager 25/32 LG 28	2	
8	3A11	Mutter 12mm selbstsichernd	2	

Ersatzteile	*Rad*

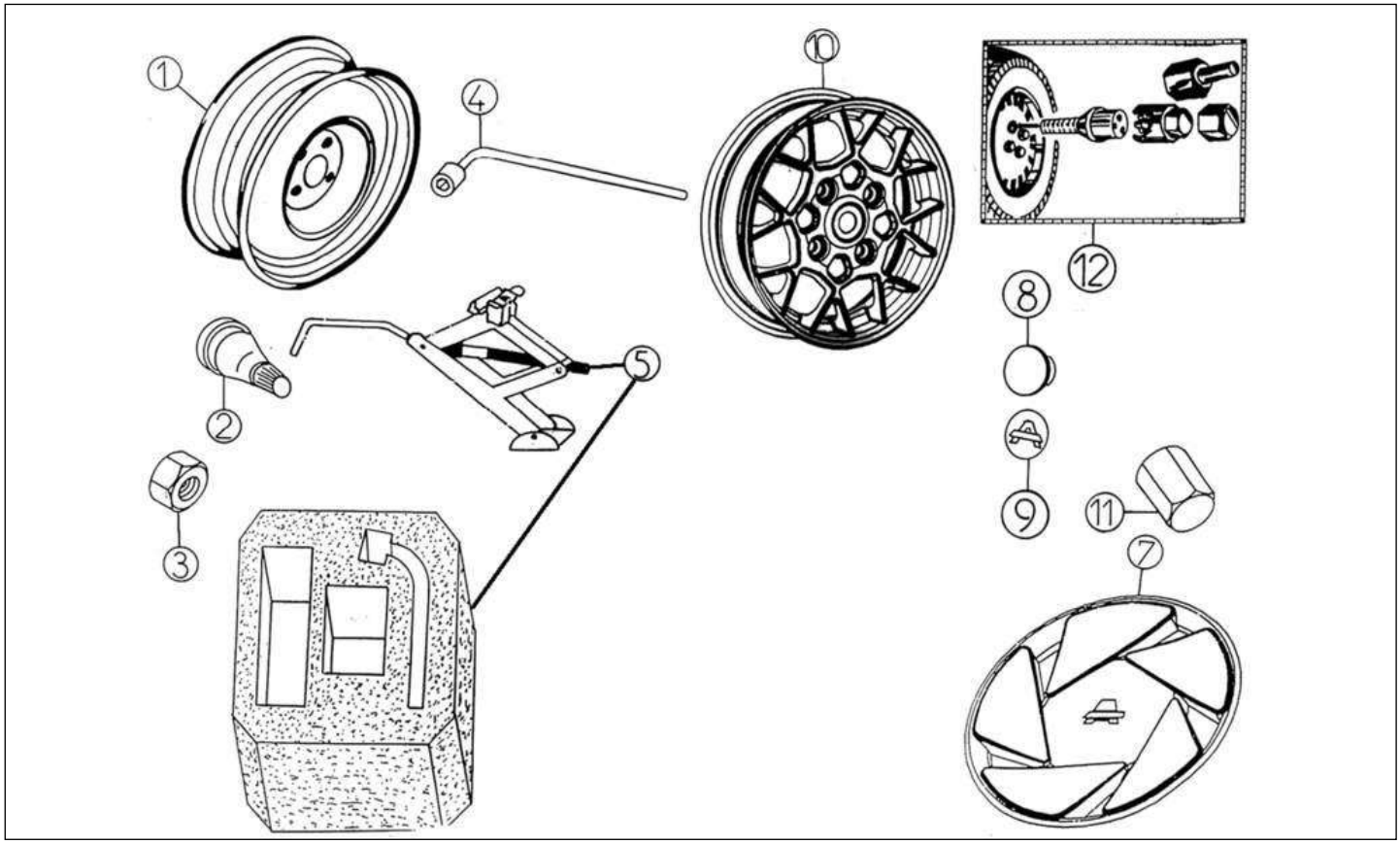

Bezu	Referenz	Beschreibung	Stü	Anmerkungen
1	6K041	Stahlfelge 4 x 13	4	
2	6A43	Ventil	4	
3	6K044	Radmutter Alufelge 17 mm Schlüssel	16	-> VLGC04VB 000000012
3	6P044	Radmutter 19 mm	16	VLGC04VB 000000013 ->
4	6P046	Radmutternschlüssel 19 MM	1	VLGC04VB 000000013 ->
5	6MB045	Wagenheber + BOX	1	
7	6K049	Radkappe 13 Zoll	1	
9	6P055	Reserveradhaken M12	1	VLGC15VB 000000007 ->
11	6K044	Radmutter Alufelge 17 mm Schlüssel	16	-> VLGC15VB 000000006
11	6P044A	Radmutter Alufelge 19 mm	16	VLGC15VB 000000007 ->
14	0AP101	Diebstahlsicherung Felgen	X	

Ersatzteile	*Bremse vo./hi.*

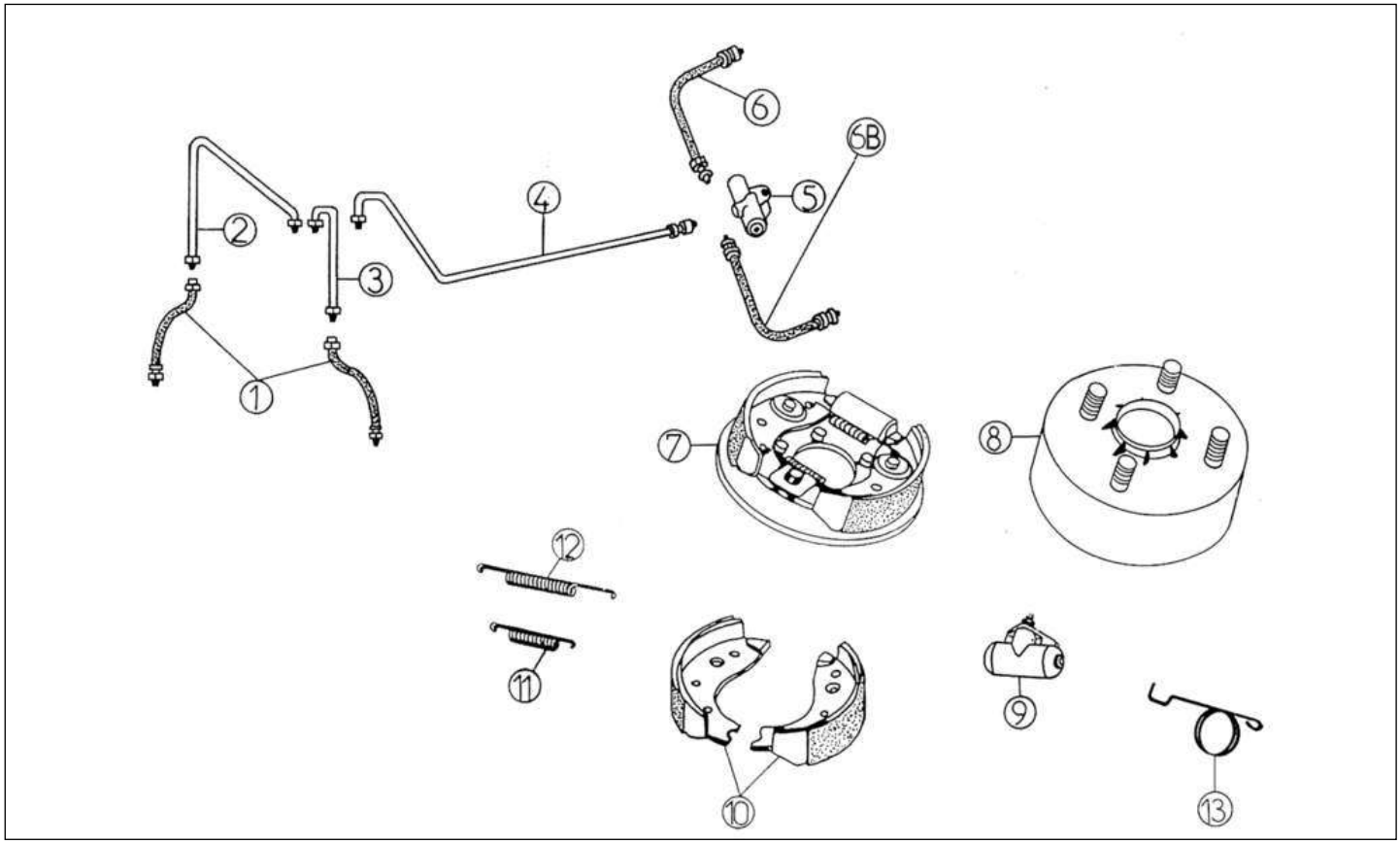

Bezu	Referenz	Beschreibung	Stü	Anmerkungen
1	6K017	Bremsschlauch vorne 400	2	
3	6K018	Bremsleitung vorne links	1	
5	6F16	Bremskraftbegrenzer	1	
6	6K020	Bremsschlauch hinten 400	1	
6	6L020	Bremsschlauch hinten 500	1	
7	6AX026	Bremsankerplatte Kit hinten rechts	1	
7	6AX027	Bremsankerplatte Kit hinten links	1	
8	6AP030A	Bremstrommel hinten 160	2	
9	6A24	Radbremszylinder hinten	2	
10	6AP031	Bremsbackensatz : 2 Set	2	
11	6A35A	Feder Bremsbacken kurz	2	
12	6A35B	Feder Bremsbacken lang	2	
13	6K083	Feder links Handbremshebel	1	VLGC04VB 000000068 ->
13	6K084	Feder rechts Handbremshebel	1	VLGC04VB 000000068 ->

Ersatzteile	*Bremse vo./hi.*

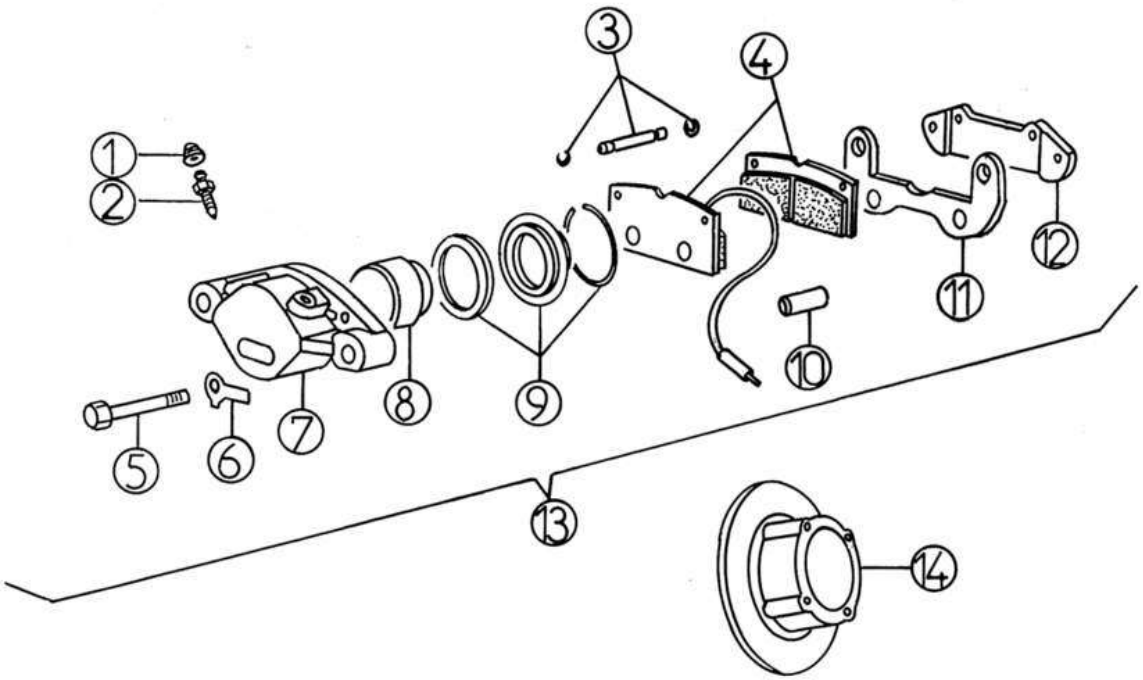

Bezu	Referenz	Beschreibung	Stü	Anmerkungen
1	6G068	Staubkappe	2	
2	6G069	Entlüftungsschraube Bremszange	2	
3	6G070	Stifte für Bremssattel Scheibenbremse	4	
4	6G065	Bremsbelagset vorne	1	
5	6G071	Schraube Bremssattel	4	
7	6G066	Bremszangengehäuse	2	
8	6G073	Bremskolben	2	
9	6G074	Dichtungsset Bremssattel Rep.Satz	2	
10	6G075	Distanzhülse	4	
11	6G076	Halter Bremssattel	2	
12	6G067	Halteplatte am Bremssattel	2	
13	6G063	Bremszange vorne links komplett	2	
13	6G064	Bremszange vorne rechts komplett	2	
14	6G028	Bremsscheibe vorne	2	
14	6L028	Bremsscheibe vorne 500 T.Q.M.	2	

Ersatzteile | *Handbremse*

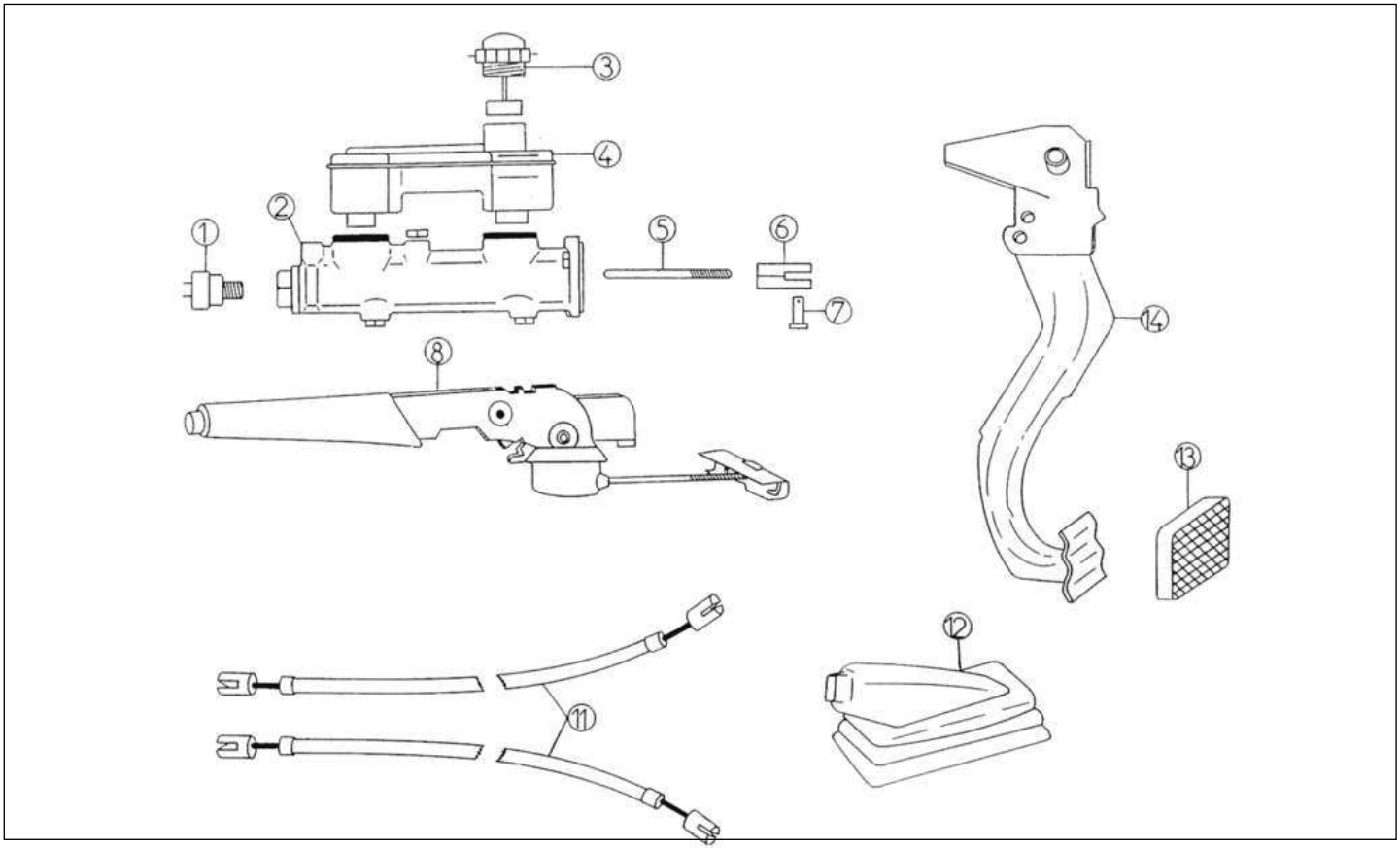

Bezu	Referenz	Beschreibung	Stü	Anmerkungen
1	6A15	Bremslichtschalter am H.B.Z.	1	
2	6A14	Hauptbremszylinder	1	
3	6A13	Deckel Bremsflüssigkeitsbehälter	1	
4	6A12	Bremsflüssigkeitsbehälter	1	
5	6A10	Stange H.B.Z.	1	
6	6A8	Pedalabdeckung	1	
7	6A9	Gabelkopfbolzen	1	
8	6K001	Handbremshebel	1	
11	6K002	Handbremsseil 400	2	
12	6K003	Faltenbald Handbremsseil	1	
13	6A6	Bremspedalgummi	1	
14	6K005	Bremspedal	1	

Ersatzteile | *Karosserie*

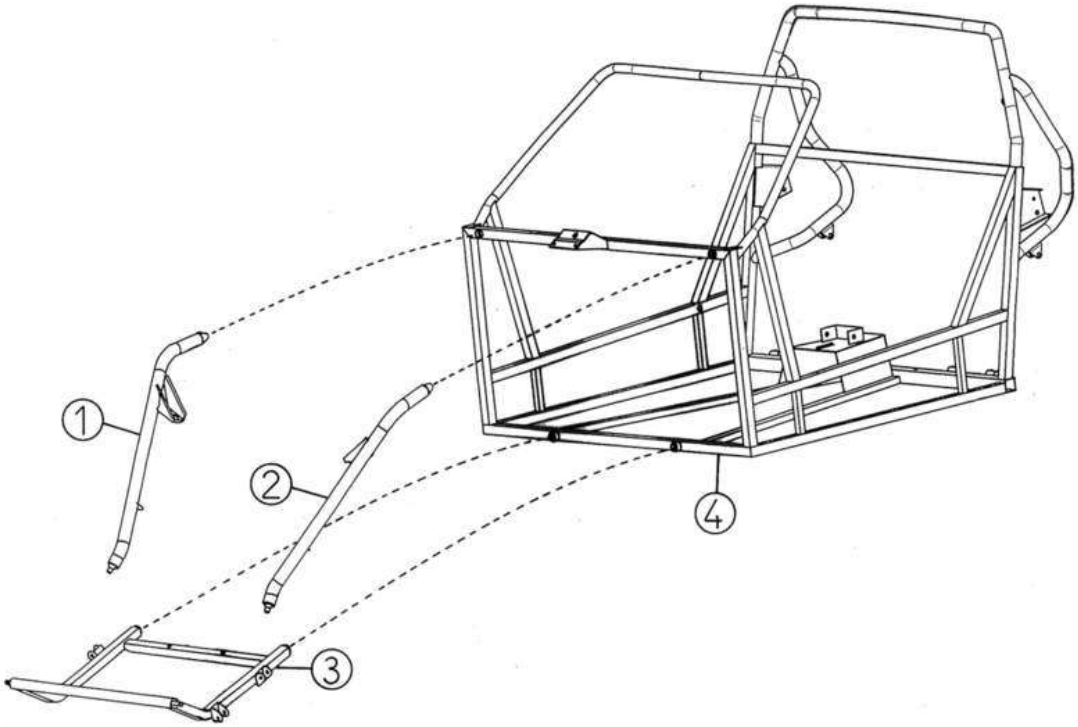

Bezu	Referenz	Beschreibung	Stü	Anmerkungen
1	7P310	Halter vorne rechts CABRIOLET	1	
2	7P311	Halter vorne links CABRIOLET	1	
3	7P312.4	Rahmen vorne CABRIOLET 400/500	1	
4	7P001	Fahrgestell	1	

Ersatzteile	*Karosserie*

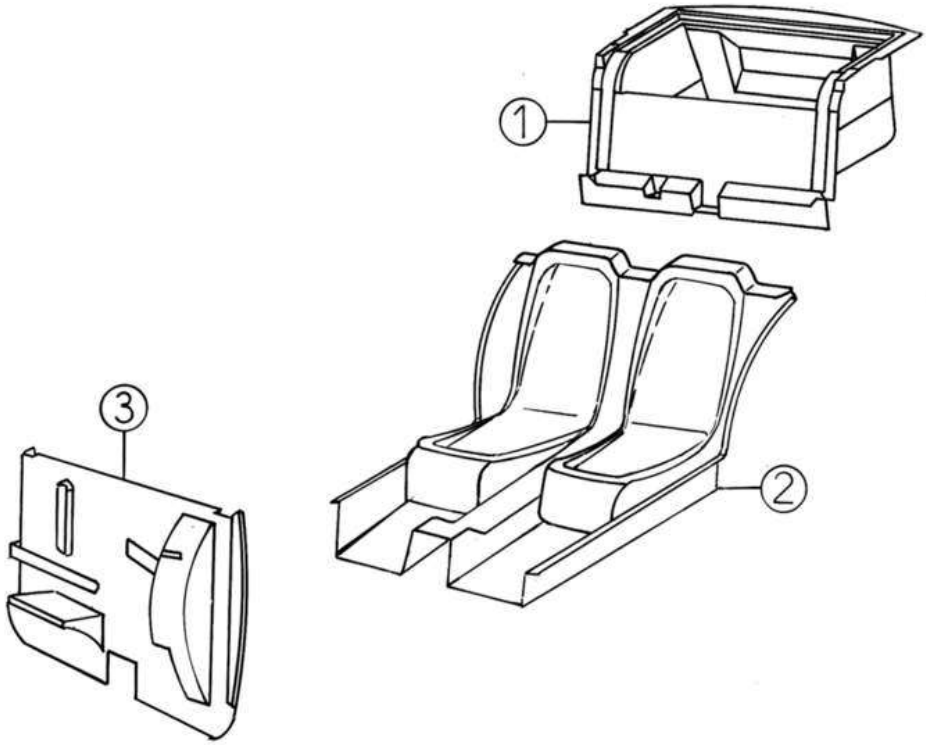

Bezu	Referenz	Beschreibung	Stü	Anmerkungen
1	7P005	Hinten Kofferraum	1	

Ersatzteile | *Karosserie*

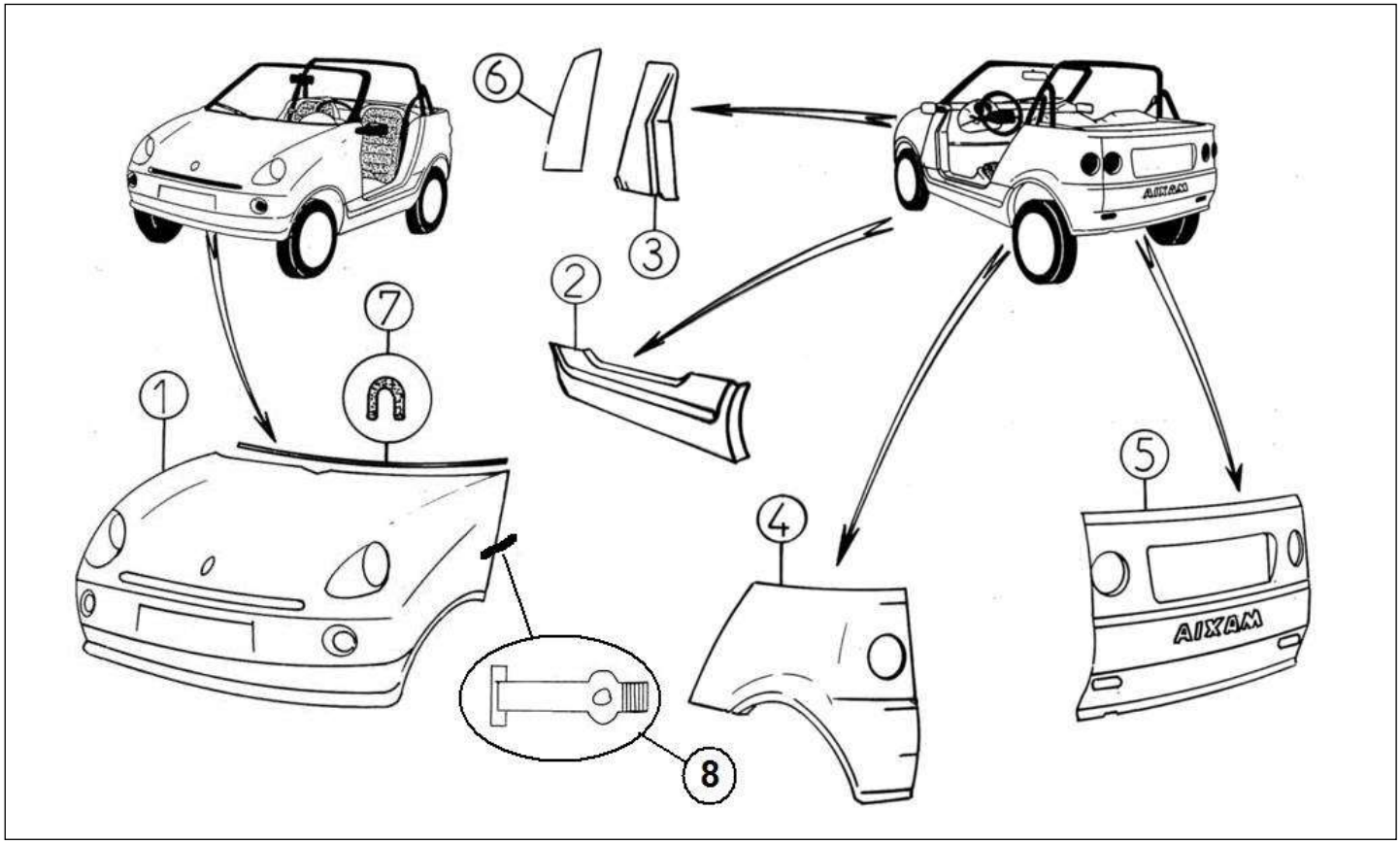

Bezu	Referenz	Beschreibung	Stü	Anmerkungen
1	7P085	Motorhaube	1	
3	7P017	Verkleidung A-Säule links	1	
3	7P018	Verkleidung A-Säule rechts	1	
4	7P027	Seitenwand hinten links Cabrio	1	
4	7P028	Seitenwand hinten rechts Cabrio	1	
5	7P029	Heckteil Cabrio	1	
8	7P088	GRENOUILLERE FIXATION CAPOT	2	

Ersatzteile	*Karosserie*

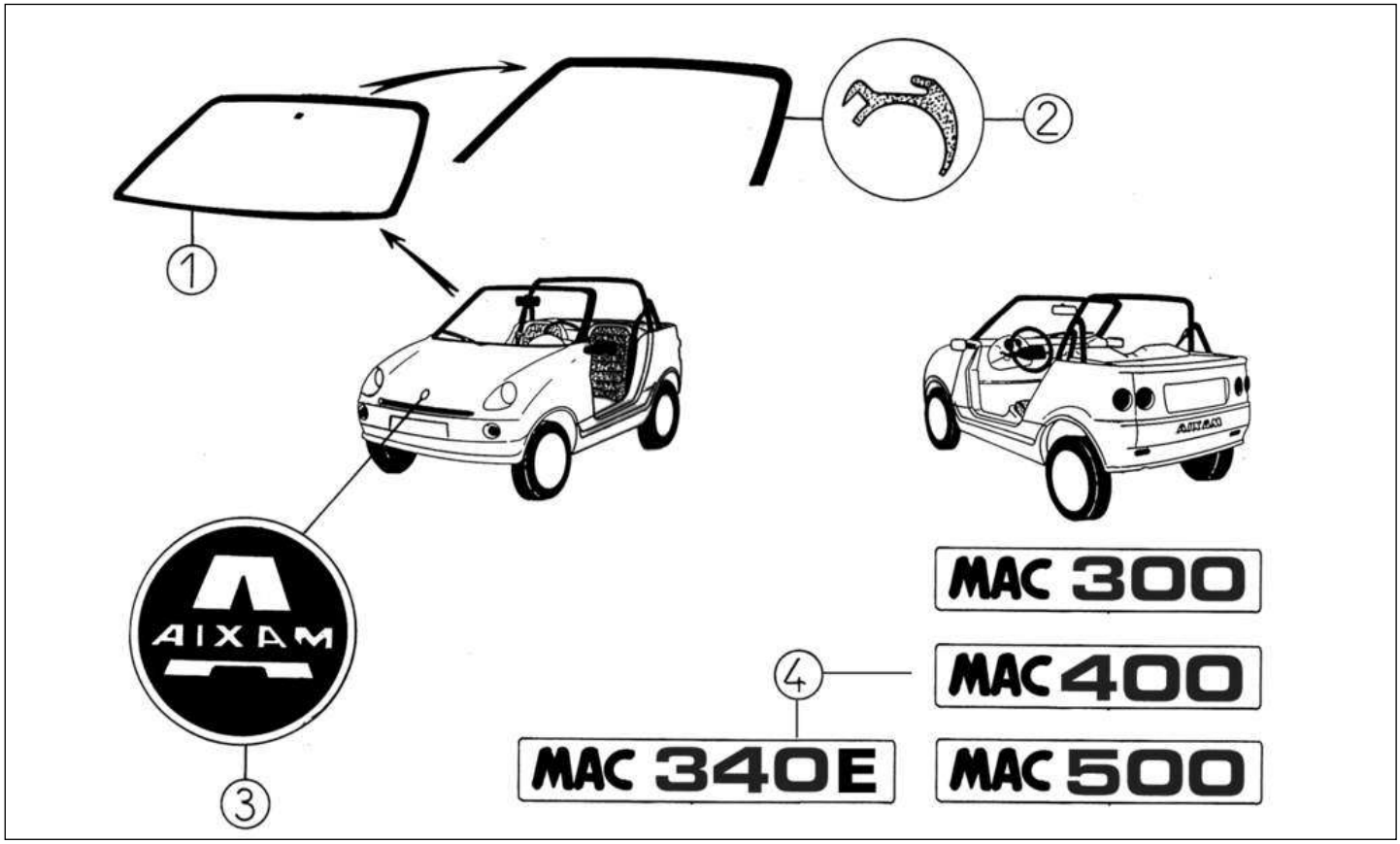

Bezu	Referenz	Beschreibung	Stü	Anmerkungen
1	7A107	Windschutzscheibe Cabrio alt	1	
3	7K324	Emblem AIXAM vorne D. 70 mm	1	
4	7P328.4	Emblem"MAC 400"	1	

Ersatzteile	*Karosserie*

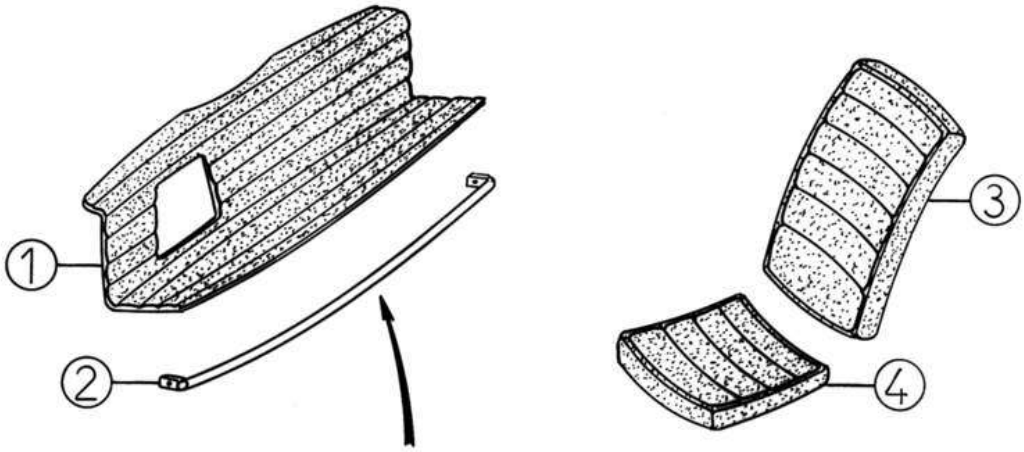

Bezu	Referenz	Beschreibung	Stü	Anmerkungen

Ersatzteile | *Karosserie*

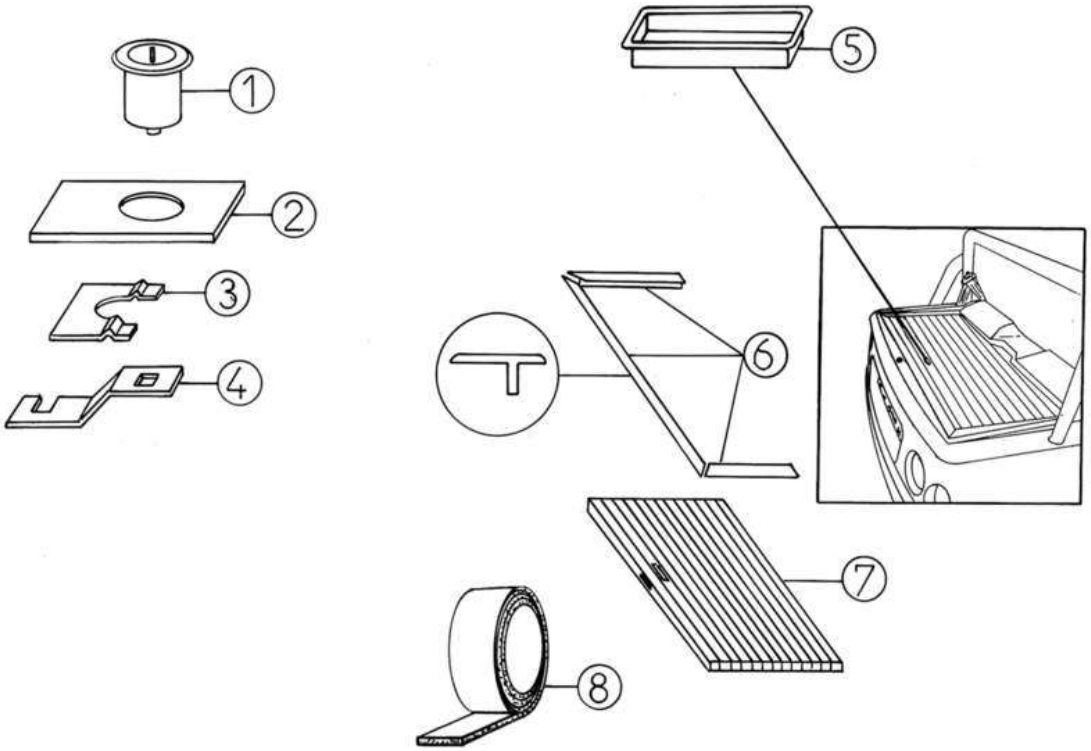

Bezu	Referenz	Beschreibung	Stü	Anmerkungen
1	4G019	Schlosssatz + Schlüssel	1	
2	7P098	Schlossrahmen Kofferraum	1	
3	7K056	Sicherung Türschloss	1	
4	7P097	Schlosshaken Cabrio hinten 2,2mm	1	
5	7P096	Kofferraum Türgriff	1	

Ersatzteile | *Karosserie*

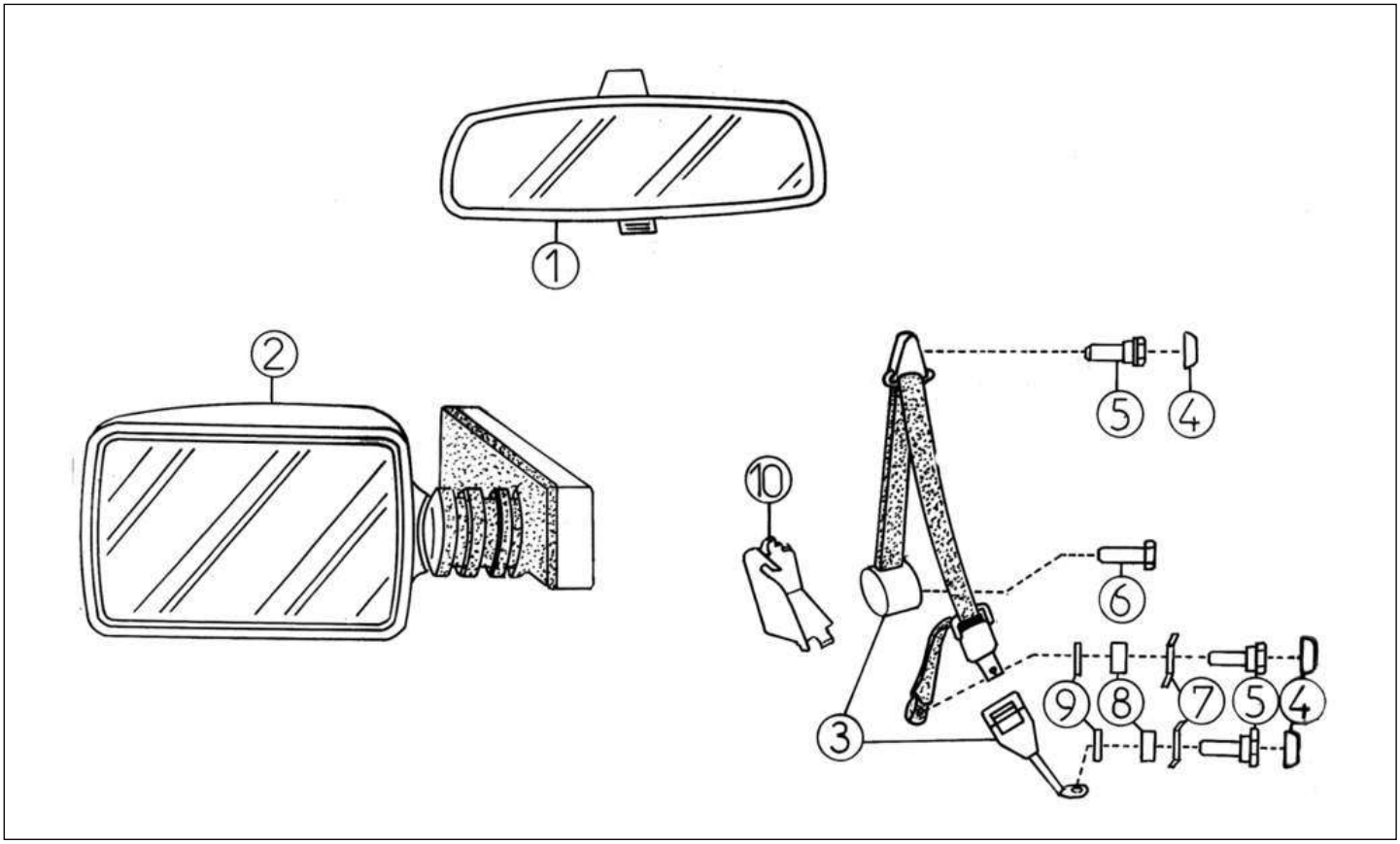

Bezu	Referenz	Beschreibung	Stü	Anmerkungen
1	7G125	Spiegel innen Tag/Nacht	1	
2	7P141	Spiegel CABRIO	2	
4	7K339	Kappe Gurtschrauben schwarz	6	
5	7K335	Schraube L=32 (250623380)	6	
6	7K334	Schraube L=35 (E040210)	2	
7	7K337	Scheibe ELASTIQUE : 7903057047	4	
8	7K338	Distanzring EP.5 : 7701000957	4	
9	7K336	Scheibe 2 : 7701000955	4	
10	7P381	PROTECTION ENROULEUR GAUCHE	1	
10	7P382	PROTECTION ENROULEUR DROIT	1	

Ersatzteile	*Karosserie*

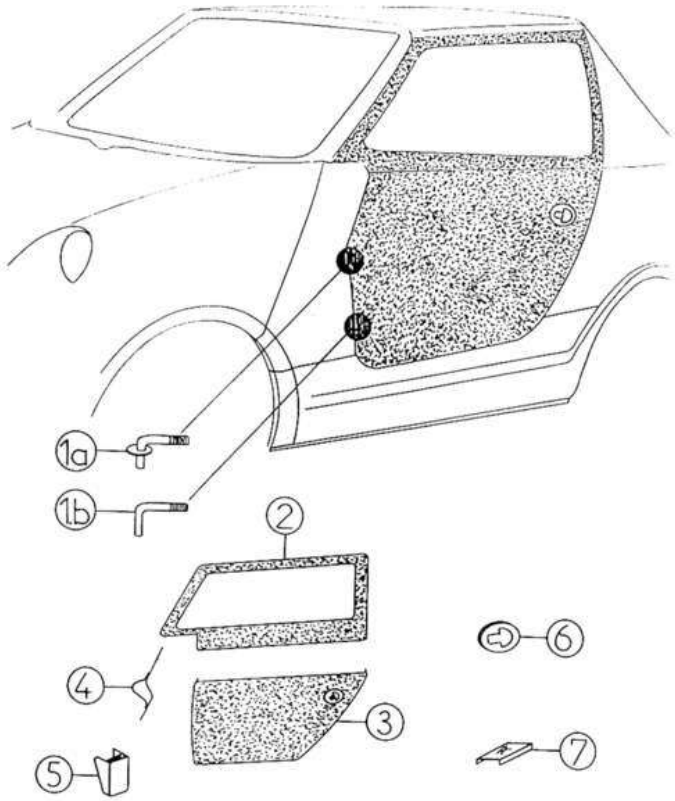

Bezu	Referenz	Beschreibung	Stü	Anmerkungen
2	7P039	Türhaut links oben	1	
3	7P043	Türhaut links unten	1	
3	7P044	Türhaut rechts unten	1	
4	7P077	Türverkleidung abnehmbar links	1	
4	7P078	Türverkleidung abnehmbar rechts	1	
6	7P105	Türgriff Cabrio mit Schlüssel	2	
7	7P064	Türfalle	2	

Ersatzteile | *Elektrik Zubehör*

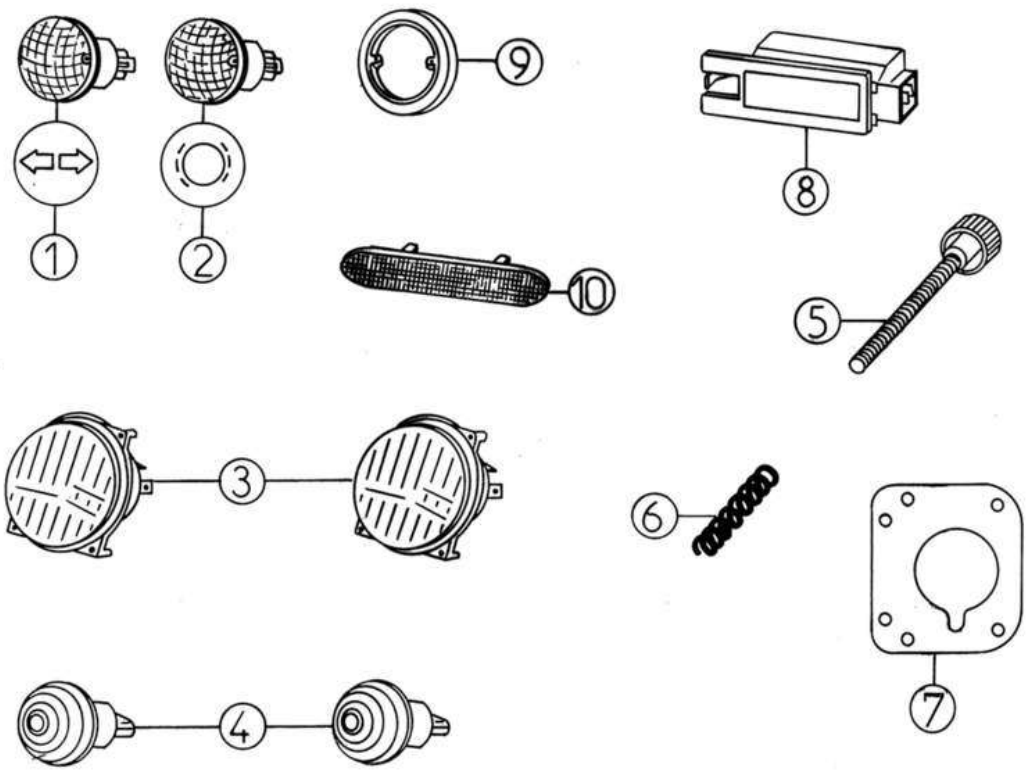

Bezu	Referenz	Beschreibung	Stü	Anmerkungen
1	8P083	Blinker Pick-up hinten	2	
2	8P084	Bremsleuchte Pick-up/Cabrio	2	
3	8K003	Scheinwerfereinsatz	2	
5	8K005	Einstellschraube für SW M5x45	6	
6	8K004	Feder SW-Einstellschraube	6	
7	8K107	Halter für SW	2	
8	8B51	Kennzeichenleuchte	2	

Ersatzteile | *Elektrik Zubehör*

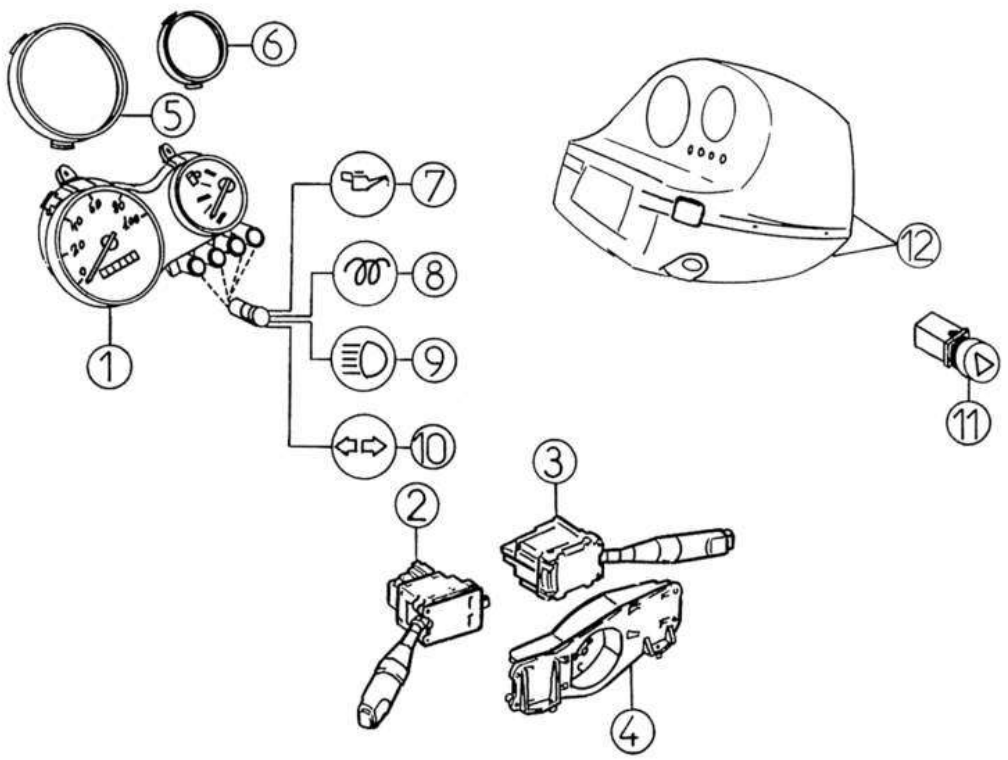

Bezu	Referenz	Beschreibung	Stü	Anmerkungen
1	8P033	Tacho Cabrio	1	
4	8K071	STÜTZE	1	VLGC04VB 000000343 ->
5	8P091	Zierring Tacho	1	
6	8P092	Zierring Tankanzeige	1	
7	8P087	Anzeigeleuchte Ölkontrolle	1	
8	8P088	Anzeigeleuchte Vorglühen	1	
9	8P089	Anzeigeleuchte Fernlicht	1	
10	8P090	Anzeigeleuchte Blinklicht	1	
11	8P037	Schalter Warnblinkanlage rund	1	

Ersatzteile | *Elektrik Zubehör*

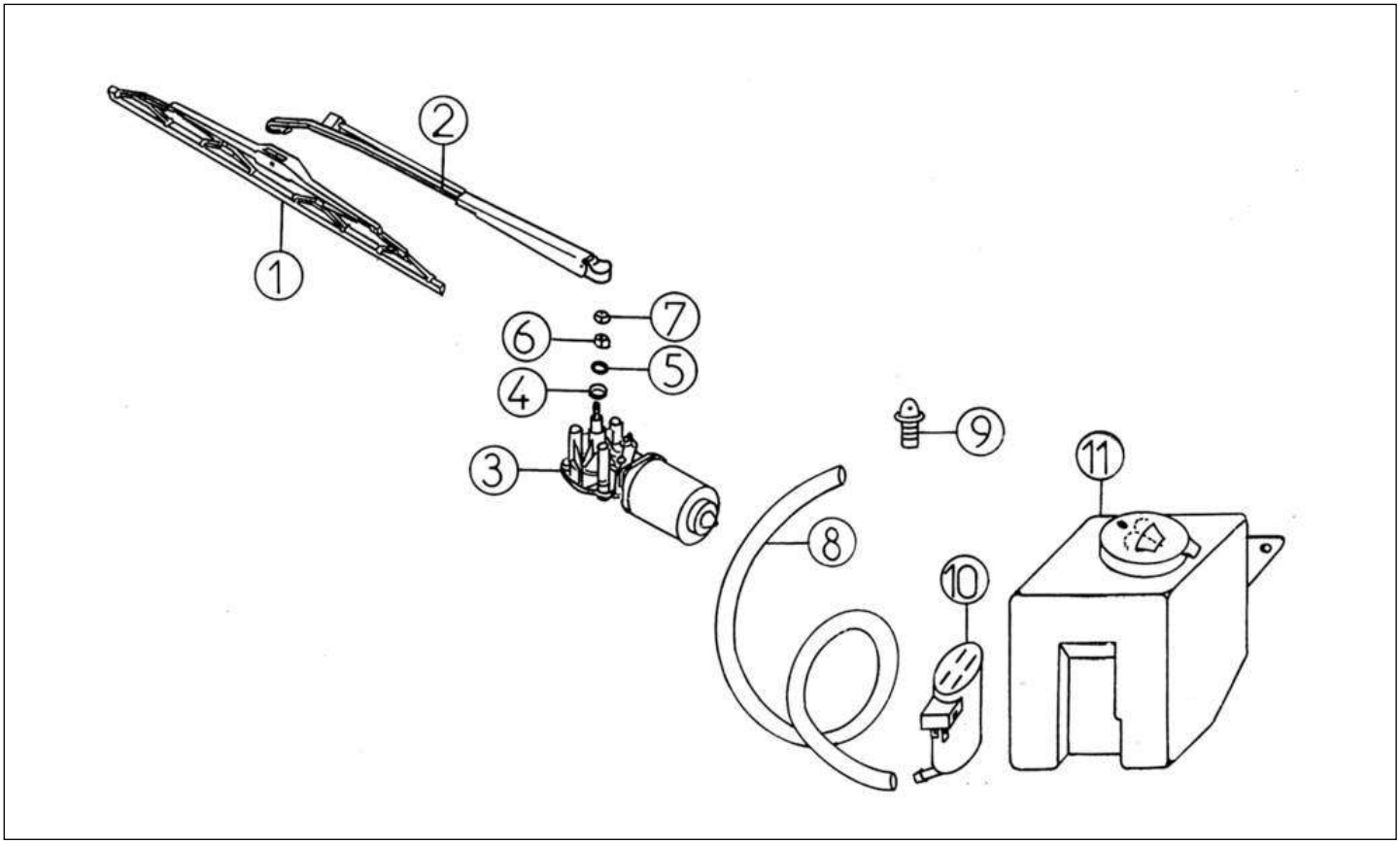

Bezu	Referenz	Beschreibung	Stü	Anmerkungen
1	8P027	Wischergummi LG 480	1	
2	8P026	Wischerarm Cabrio	1	
3	8P025	Wischermotor vorne Cabrio	1	
5	8A31	Scheibe Wischermotor	1	
8	8A23	Schlauch Scheibenreiniger LG. 1020	X	
10	8A21	Scheibenspülerpumpe	1	
11	8K022	Scheibenwaschbehälter 1,6 L	1	

Ersatzteile | *Elektrik Zubehör*

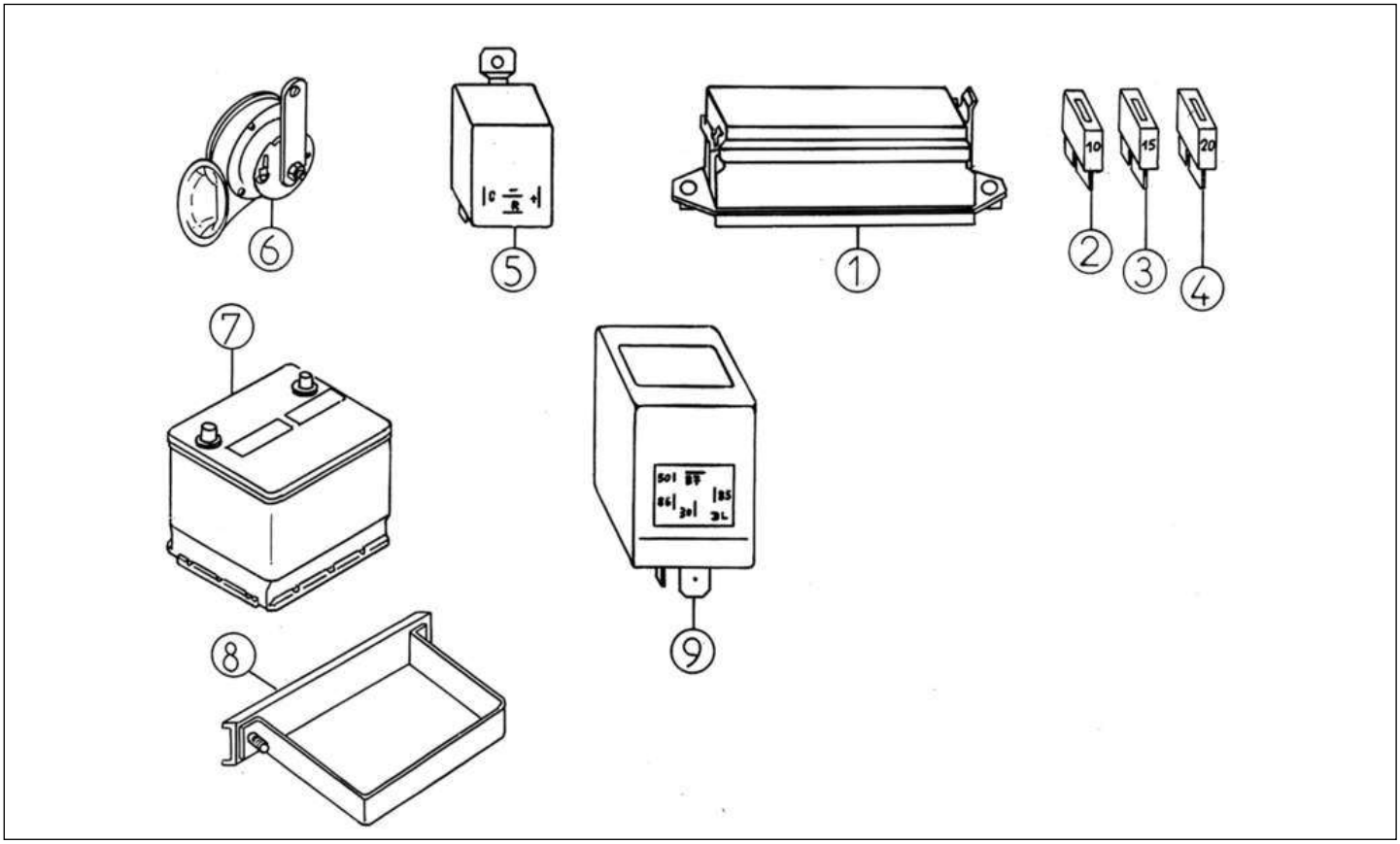

Bezu	Referenz	Beschreibung	Stü	Anmerkungen
2	8G060	Sicherung 10 A	X	
3	8G061	Sicherung 15 A	X	
4	8G062	Sicherung 20 A	X	
4	8K060	Sicherung 25A	X	
5	8K040	Blinkerrelais 4 Anschl.schwarz	1	
6	8A32	Hupe	1	
9	8K052	Relais Vorglüheinrichtung	1	

Ersatzteile	*Elektrisches System*

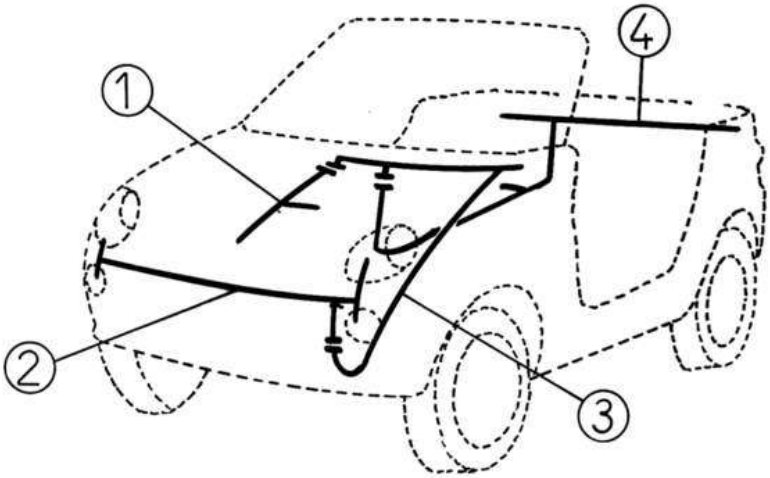

Bezu	Referenz	Beschreibung	Stü	Anmerkungen
1	8K043A	Kabelbaum Motor N/M 400/500D	1	